SFK/SCL

KEG COOLING / BOTTLE COOLING

User's Manual



SFK KEG cooling



SCL Bottle cooling

English	Español	Dansk	Suomi	Čeština	Hrvatski
Deutsch	Português	Svenska	Magyar	Slovák	Polski
Français	Nederlands	Norsk	Русский	Română	Ελληνικά

Introduction

Thank you for purchasing a Tefcold product.



Leveraging over 35 years of expertise, TEFCOLD delivers reliable commercial cooling and freezing solutions designed to drive profitability for our customers across diverse food and beverage sectors.
As a market leader, we create tangible value by understanding our clients' needs and
applying our extensive industry experience.

Our substantial inventory of over 70,000 units, coupled with efficient logistics, ensures rapid and accurate delivery, supporting businesses of any scale.

Beyond product excellence, TEFCOLD provides expert consultation and personalized service, fueled by our deep passion for refrigeration, freezing, and ultimately, our customers' commercial success.

Founded in Viborg in 1987 by Torben and Frede Christensen, TEFCOLD is your trusted partner for maximizing chilled and frozen sales.

Table of content

Introduction 2
SFK Keg coolers 4
SFK Versions 4
The SCL Combi Line Bottle Cooling 5
SCL Storage Module Layout 5
Safety instructions 6
Refrigerant 6
Defrosting 6
Advice for use 6
Unpacking and installation 7
Electrical connection 7
Start-up the cabinet 7

Thermostat 8
Panel 8
Temperature 8
Operation 8
Maintenance and cleaning 9
Service 9
Trouble shooting 9
Wiring diagram 10
Table of Parameters 10
Code 10
Description 10
Alarm list 11
Message 11
Cause 11
Outputs 11
Disposal 11

SFK Keg coolers

The SFK Keg coolers series is specially designed for the refrigerated storage of 20L, 30L and 50L kegs.
SFK keg coolers are available with the machine on the right or on the left (except SFK-2E).

SFK Versions

SFK-2E



SFK-4E



SFK-4E



SFK-6E



SFK-6E



SFK-8E



SFK-8E



The SCL Combi Line Bottle Cooling

You can choose between standard 1, 2, 3 or 4 doors (length 77 cm, 124 cm, 172 cm or 220 cm, respectively), plug-ready or split (for remote condensing group).
The standard doors can be swapped with glass doors.
Bottle rack with drawer and various drawer combinations available on request.
The cabinet will be delivered in the composition of your choice.
The newest generation SCL Combi-Line bottle coolers come with a substantial reduction in energy consumption compared to previous models.

SCL Storage Module Layout

SCL 2

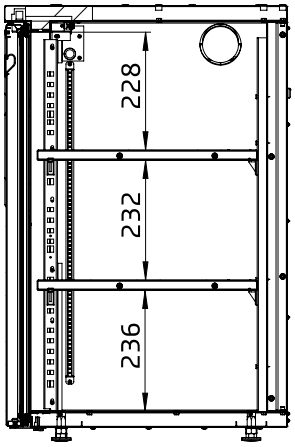

SCL 3

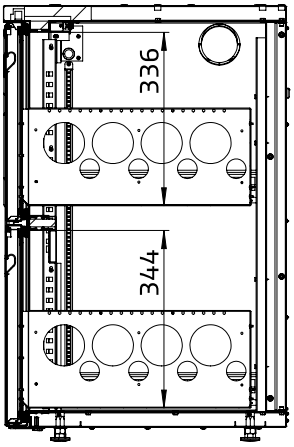

SCL 5

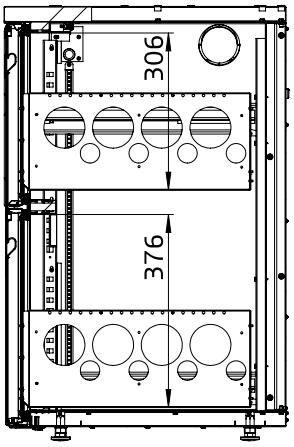

SCL 6

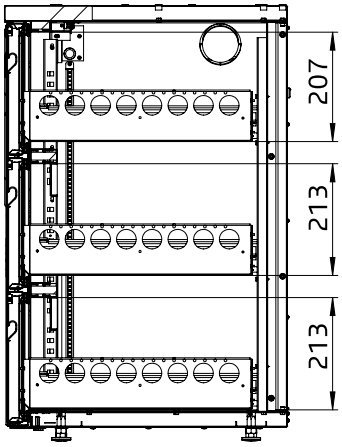

SCL 1

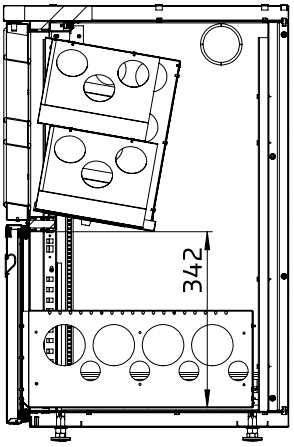

Safety instructions

1. To obtain full use of the cabinet, the users must read this instruction manual.
2. It is the user's responsibility to operate the appliance according to these instructions.
3. Contact your dealer immediately in case of any malfunctions.
4. Place the cabinet in a dry and ventilated place.
5. Keep the cabinet away from heat-emitting sources and do not expose it to direct sunlight.
6. Note: all electrical devices are sources of potential danger.
7. Do not store inflammable material such as paint thinner, gasoline etc. in the cabinet.

NOTE: The machine part of the cooler can contain sharp, moving and hot components.

Refrigerant

This product contains refrigerant, type R290.
The amount of refrigerant is indicated on the nameplate.
R290 is a natural, efficient and internationally approved refrigerant.
It does not affect the ozone layer and barely contributes to the greenhouse effect.
R290 is flammable, however, so avoid any contact with open fire.



The flammable refrigerant, requires you to have ensure good ventilation around the appliance.

(IEC 60335-2-89:2022+A11:2022).

Defrosting

Do not use mechanical devices when defrosting, as this can cause the cooling system to leak.
Do not use electrical appliances inside the refrigerated storage compartment.

Advice for use.

Maximize the space between kegs to ensure even and efficient air circulation.
Allow at least 8 to 12 hours for kegs to reach the desired temperature.
For best results, fill the cooler before closing time to provide the longest possible cooling period before the next day's service.

Unpacking and installation

Remove the wooden pallet and the packing. The cabinet is protected by a foil, which must be removed before installation
To ensure correct function it is important that the cabinet is level.
If the cabinet is supplied with legs, these can be adjusted using the hex screw inside the cabinet as shown below.



Leave at least 10 cm of free space around the cabinet (wall or other cabinets) for proper ventilation.

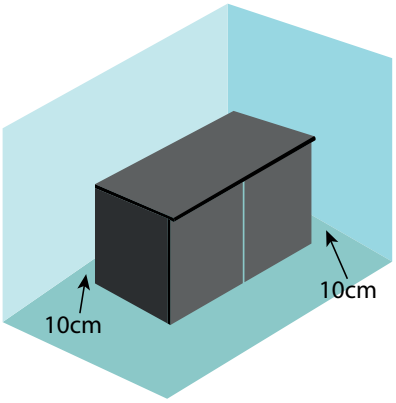

After placing the cooler, you must wait at least 2 hours before activating it.
This is to allow the refrigerant to settle in the system.

Electrical connection

Check the cable and plug for damage before use.
Only connect the product to a fused and properly earthed socket.
Voltage: 230 Volt – 16A – 50Hz.

Start-up the cabinet

Before use, we recommend that the cabinet is cleaned, see the section on maintenance and cleaning.

THERMOSTAT

Panel



❄	Start a manual defrost cycle.	∧	In programming mode: browse the parameter codes or increase the displayed value.
SET	To display target set point. In programming mode it selects a parameter or confirm an operation.	∨ AUX	In programming mode: browse the parameter codes or decrease the displayed value.

Temperature

This product is equipped with an electronic thermostat that accurately controls the temperature. Defrosting (DEF) is also automatically regulated. The settings and temperature have already been set in the factory.
If you want to change the temperature, you must hold the SET button for 3 seconds until °C begins to flicker on the display. You can adjust the temperature with the arrow buttons.
After releasing the buttons, the new temperature will be set.

Operation

∧ + ∨ Lock or unlock the panel

SET + ∨ Enter programming mode

SET + ∧ Return to room temperature display

Indications

❄	On	Compressor activated
	Flashing	Anti short cycle delay activated
❄	On	Defrost in progress
	Flashing	Dripping in progress
°C	On	Measurement unit
	Flashing	Programming mode
°F	On	Measurement unit
	Flashing	Programming mode

Maintenance and cleaning

Clean the product with a soft cloth Use lukewarm water with mild soap.
Do not use aggressive cleaning materials, such as scouring pads, abrasives or chlorine. **Do not** use water at or near electrical components.

Clean the condenser every week with a vacuum cleaner or soft brush.
The condenser is the black grate located behind the machine door.
The door is equipped with a magnetic seal and is easy to open/close.



Service

The cooling system is a hermetically sealed system that does not require frequent service inspections.
If the cabinet fails to cool, check if the reason is a power cut.

Repairs should only be carried out by a skilled technician who is familiar with the product.

Trouble shooting

If the thermostat display is dim, it indicates a lack of power.
Check the power supply and replace any defective fuses

Automatic Defrost Cycle:
The cooler will automatically defrost for 15 to 30 minutes every 3 to 4 hours.
During this defrosting cycle, the temperature inside the cabinet will rise slightly.
This is normal, and the temperature of the kegs will increase minimally.
Persistent High Temperature - Evaporator Frost:

If the temperature remains consistently too high, the evaporator may be frozen.
Switch off the cooler and open the door.
Place towels or a container inside the cabinet to collect any excess water.
After all ice has melted (approximately 24 hours), switch the cooler on again.
Inspect the door seals to ensure they are intact.

Persistent High Temperature - Condenser Cleaning:
If the temperature remains consistently too high, the condenser may not be clean.
Clean the condenser following the instructions provided earlier.
Further Assistance:

For persistent issues or if you have any doubts, please consult your installer.

Wiring diagram

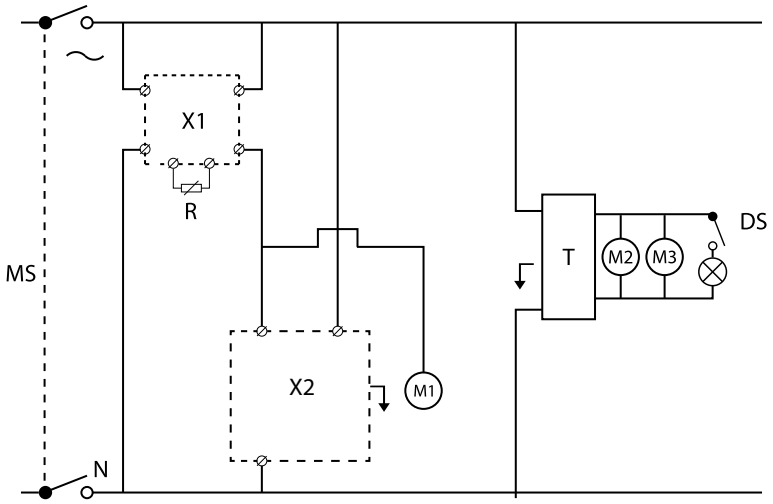

Table of Parameters

Code	Description
MS	Main Switch
X1	Electronic Thermostat
R	Temp. Probe
X2	Electrical Box Compressor
M1	Condensor fan
M2	Internal fan
M3	Internal fan
T	Transformer12V
DS	Door switch
LED	LED light

Alarm list

Mesage	Cause	Outputs
"P1"	Room probe failure	Compressor output according to “Cy” and “Cn”
"P2"	Evaporator probe failure	Defrost end is timed
"HA"	Maximum temperature alarm	Outputs unchanged
"LA"	Minimum temperature alarm	Outputs unchanged
“EA”	External alarm	Outputs unchanged
“CA”	Serious external alarm	All outputs OFF.
“dA”	Door Open	Compressor and fans restarts

Disposal

The crossed-out wheeled bin symbol indicates that this product should not be treated as household waste. Please dispose of it separately at a designated collection point for electrical and electronic equipment recycling. Contact your local authority for details.

Neither asbestos nor any CFC is used in this product.
The oil in the compressor does not contain PCB.

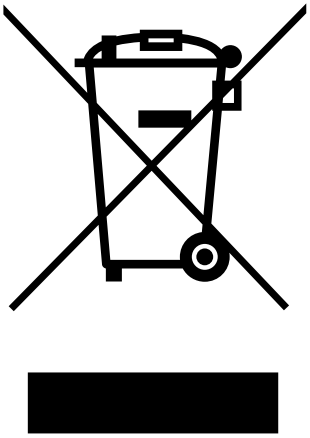

SFK/SCL

FASSKÜHLUNG / FLASCHENKÜHLUNG

Benutzerhandbuch



SFK Fasskühlung



SCL-Flaschenkühlung

Einführung

Vielen Dank, dass Sie ein Tefcold-Produkt gekauft haben.



Mit über 35 Jahren Erfahrung liefert TEFCOLD zuverlässige kommerzielle Kühl- und Gefrierlösungen, die die Rentabilität unserer Kunden in verschiedenen Lebensmittel- und Getränkesektoren steigern.
Als Marktführer schaffen wir greifbare Werte, indem wir die Bedürfnisse unserer Kunden verstehen und unsere umfassende Branchenerfahrung einsetzen.

Unser umfangreicher Lagerbestand von über 70.000 Geräten in Verbindung mit einer effizienten Logistik gewährleistet eine schnelle und präzise Lieferung und unterstützt Unternehmen jeder Größenordnung.

TEFCOLD bietet nicht nur hervorragende Produkte, sondern auch fachkundige Beratung und persönlichen Service, der von unserer großen Leidenschaft für die Kühl- und Gefriertechnik und letztlich für den wirtschaftlichen Erfolg unserer Kunden getragen wird.

TEFCOLD wurde 1987 von Torben und Frede Christensen in Viborg gegründet und ist Ihr zuverlässiger Partner für die Maximierung des Verkaufs von Kühl- und Tiefkühlprodukten.

Inhaltsverzeichnis

Einführung 13
SFK-Fasskühler 15
SFK-Versionen 15
Die SCL Combi Line Flaschenkühlung 16
SCL-Aufbewahrungsmodul-Layout 16
Sicherheitshinweise 17
Kältemittel 17
Entfrosten 17
Hinweise zur Verwendung 17
Auspacken und Installation 18
Elektrischer Anschluss 18
Inbetriebnahme des Gerätes 18

THERMOSTAT 19
Panel 19
Temperatur 19
Betrieb 19
Wartung und Reinigung 20
Wartung 20
Fehlerbehebung 20
Schaltplan 21
Tabelle der Parameter 21
Alarmliste 22
Nachricht 22
Ursache 22
Ausgänge 22
Entsorgung 22

SFK-Fasskühler

Die Fasskühler der Serie SFK sind speziell für die gekühlte Lagerung von Fässern in den Größen 20L, 30L und 50L konzipiert.
SFK-Fasskühler sind mit dem Motor auf der rechten oder linken Seite erhältlich (außer SFK-2E).

SFK-Versionen

SFK-2E



SFK-4E



SFK-4E



SFK-6E



SFK-6E



SFK-8E



SFK-8E



Die SCL Combi Line Flaschen-kühlung

Sie haben die Wahl zwischen 1, 2, 3 oder 4 Standardtüren (Länge 77 cm, 124 cm, 172 cm bzw. 220 cm), steckerfertig oder geteilt (für entfernte Kondensations-gruppe).
Die Standardtüren können gegen Glastüren ausgetauscht werden.
Flaschenregal mit Schublade und verschiedene Schubladenkombinationen auf Anfrage erhältlich.
Der Schrank wird in der von Ihnen gewünschten Ausstattung geliefert.
Die neueste Generation der SCL Combi-Line-Flaschenkühler zeichnet sich durch einen deutlich geringeren Energieverbrauch als die Vorgängermodelle aus.

SCL-Aufbe-wahrungsmod-ul-Layout

SCL 2

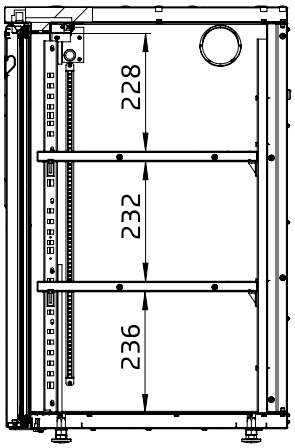

SCL 3

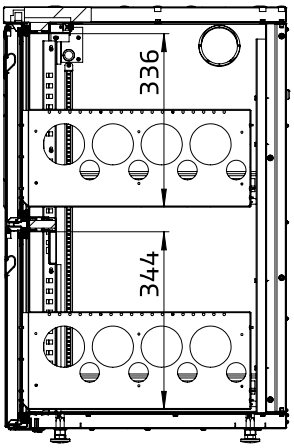

SCL 5

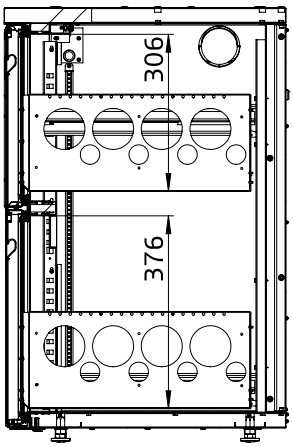

SCL 6

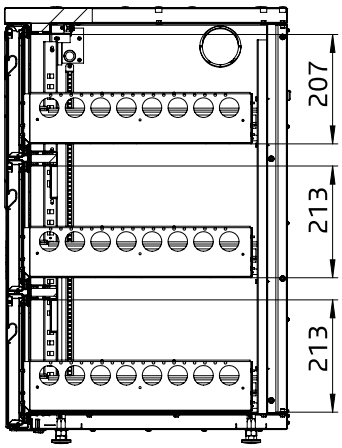

SCL 1

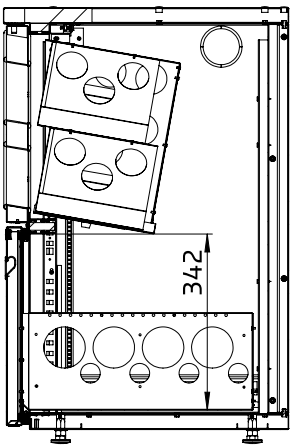

Sicherheitshinweise

1. Um das Gerät in vollem Umfang nutzen zu können, müssen die Benutzer diese Bedienungsanleitung lesen.
2. Es liegt in der Verantwortung des Benutzers, das Gerät in Übereinstimmung mit dieser Anleitung zu betreiben.
3. Wenden Sie sich im Falle von Störungen sofort an Ihren Händler.
4. Stellen Sie das Gerät an einem trockenen und belüfteten Ort auf.
5. Halten Sie das Gehäuse von stark wärmeabgebenden Quellen fern und setzen Sie es keiner direkten Sonneneinstrahlung aus.
6. Hinweis: Alle elektrischen Geräte sind potentielle Gefahrenquellen.
7. Bewahren Sie kein brennbares Material wie Verdünner, Benzin usw. im Gerät auf.

HINWEIS: Der Motor des Kühlers kann scharfe, bewegliche und heiße Teile enthalten.

Kältemittel

Dieses Produkt enthält Kältemittel des Typs R290.
Die Menge des Kältemittels ist auf dem Typenschild angegeben.
R290 ist ein natürliches, effizientes und international zugelassenes Kältemittel.
Es beeinträchtigt die Ozonschicht nicht und trägt kaum zum Treibhauseffekt bei.
R290 ist jedoch entflammbar, so dass jeder Kontakt mit offenem Feuer vermieden werden sollte.



Das entflammbare Kältemittel erfordert eine gute Belüftung um das Gerät herum.

(IEC 60335-2-89:2022+A11:2022).

Entfrosten

Verwenden Sie beim Abtauen keine mechanischen Vorrichtungen, da dies zu Undichtigkeiten im Kühlsystem führen kann.
Benutzen Sie keine elektrischen Geräte im Inneren des Kühlraumes.

Hinweise zur Verwendung.

Maximieren Sie den Abstand zwischen den Fässern, um eine gleichmäßige und effiziente Luftzirkulation zu gewährleisten.
Es dauert mindestens 8 bis 12 Stunden, bis die Fässer die gewünschte Temperatur erreicht haben.
Die besten Ergebnisse erzielen Sie, wenn Sie den Kühler vor Geschäftsschluss befüllen, um eine möglichst lange Kühlzeit vor dem Betrieb am nächsten Tag zu gewährleisten.

Auspacken und Installation

Entfernen Sie die Holzpalette und die Verpackung. Das Gerät ist durch eine Folie geschützt, die vor der Installation entfernt werden muss.
Um eine korrekte Funktion zu gewährleisten, ist es wichtig, dass das Gerät eben steht.
Wenn der Schrank mit Füßen geliefert wird, können diese mit der Sechs-
Schranks wie unten gezeigt eingestellt werden.



Lassen Sie um den Schrank herum mindestens 10 cm Freiraum (zur Wand oder zu anderen Schränken) für eine gute Belüftung.

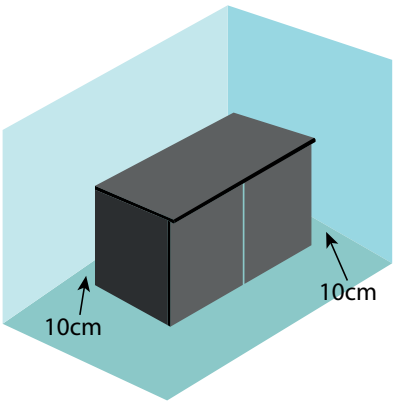

Nachdem Sie den Kühler aufgestellt haben, müssen Sie mindestens 2 Stunden warten, bevor Sie ihn einschalten können.
Damit soll erreicht werden, dass sich das Kältemittel im System verteilen kann.

Elektrischer Anschluss

Überprüfen Sie das Kabel und den Stecker vor der Verwendung auf Schäden.
Schließen Sie das Produkt nur an eine abgesicherte und ordnungsgemäß geerdete Steckdose an.
Spannung: 230 Volt - 16A - 50Hz.

Inbetriebnahme des Gerätes

Wir empfehlen, das Gerät vor der Benutzung zu reinigen, siehe Abschnitt Wartung und Reinigung.

THERMOSTAT

Panel



❄	Starten Sie einen manuellen Abtauzyklus.	∧	Im Programmiermodus: Durchsuchen Sie die Parametercodes oder erhöhen Sie den angezeigten Wert.
SET	Zur Anzeige des Zielsollwerts. Im Programmiermodus wird ein Parameter ausgewählt oder ein Vorgang bestätigt.	∨ AUX	Im Programmiermodus: blättern Sie durch die Parametercodes oder verringern Sie den angezeigten Wert.

Temperatur

Dieses Produkt ist mit einem elektronischen Thermostat ausgestattet, der die Temperatur genau regelt. Das Abtauen (DEF) wird ebenfalls automatisch geregelt. Die Einstellungen und die Temperatur wurden bereits im Werk vorgenommen.
Wenn Sie die Temperatur ändern wollen, müssen Sie die SET-Taste 3 Sekunden lang gedrückt halten, bis das °C auf dem Display zu flackern beginnt. Sie können die Temperatur mit den Pfeiltasten einstellen.
Wenn Sie die Tasten loslassen, wird die neue Temperatur eingestellt.

Betrieb

∧ + ∨ Sperren oder Entsperren des Bedienfelds

SET + ∨ Eintritt in den Programmiermodus

SET + ∧ Rückkehr zur Raumtemperaturanzeige

Indikationen

❄	An	Kompressor aktiviert
	Blinkend	Anti-Kurzschluss-Verzögerung aktiviert
❄	An	Abtauen im Gange
	Blinkend	Tropfenbildung im Gange
°C	An	Maßeinheit
	Blinkend	Programmiermodus
°F	An	Maßeinheit
	Blinkend	Programmiermodus

Wartung und Reinigung

Reinigen Sie das Produkt mit einem weichen Tuch. Verwenden Sie lauwarmes Wasser mit mildem Reinigungsmittel.
Verwenden Sie keine aggressiven Reinigungsmittel, wie Scheuerschwämme, Scheuermittel oder Chlor. **Verwenden Sie kein** Wasser an oder in der Nähe von elektrischen Bauteilen.

Reinigen Sie den Kondensator jede Woche mit einem Staubsauger oder einer weichen Bürste.
Der Kondensator ist das schwarze Gitter, das sich hinter der Motorentür befindet. Die Tür ist mit einer Magnetdichtung ausgestattet und lässt sich leicht öffnen und schließen.



Wartung

Das Kühlsystem ist ein hermetisch geschlossenes System, das keine häufigen Wartungsinspektionen erfordert.
Wenn das Gerät nicht kühlt, prüfen Sie, ob die Ursache ein Stromausfall ist.

Reparaturen sollten nur von einem qualifizierten Techniker durchgeführt werden, der mit dem Produkt vertraut ist.

Fehlerbehebung

Wenn die Anzeige des Thermostats dunkel ist, deutet dies auf einen Strommangel hin. Überprüfen Sie die Stromversorgung und ersetzen Sie eventuell defekte Sicherungen.

Automatischer Abtauzyklus: Der Kühler taut automatisch alle 3 bis 4 Stunden für 15 bis 30 Minuten ab.
Während dieses Abtauzyklus steigt die Temperatur im Inneren des Geräts leicht an. Das ist normal, und die Temperatur der Fässer wird sich nur minimal erhöhen.
Anhaltend hohe Temperatur - Verdampferfrost: Wenn die Temperatur konstant zu hoch bleibt, ist der Verdampfer möglicherweise eingefroren.
Schalten Sie das Kühlgerät aus und öffnen Sie die Tür.
Legen Sie Handtücher oder einen Behälter in das Gerät, um das überschüssige Wasser aufzufangen.
Nachdem das gesamte Eis geschmolzen ist (etwa 24 Stunden), schalten Sie das Kühlgerät wieder ein.
Prüfen Sie die Türdichtungen, um sicherzustellen, dass sie intakt sind.

Anhaltend hohe Temperatur - Reinigung des Kondensators: Wenn die Temperatur konstant zu hoch bleibt, ist der Kondensator möglicherweise nicht sauber.
Reinigen Sie den Kondensator gemäß den zuvor beschriebenen Anweisungen.
Weitere Unterstützung:Bei anhaltenden Problemen oder Zweifeln wenden Sie sich bitte an Ihren Installateur.

Schaltplan

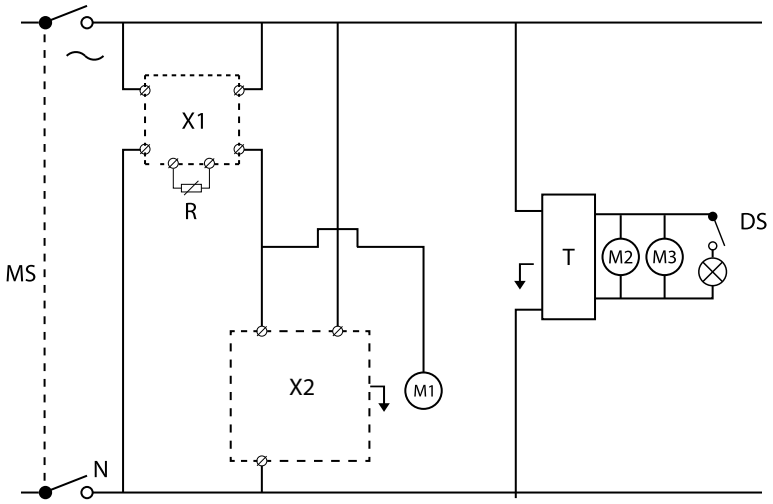

Tabelle der Parameter

Code	Beschreibigung
MS	Hauptschalter
X1	Elektronischer Thermostat
R	Temp. Sonde
X2	Elektrokasten Kompressor
M1	Kondensator-Ventilator
M2	Interner Lüfter
M3	Interner Lüfter
T	Transformator 12 V
DS	Türschalter
LED	LED-Licht

Alarmliste

Nachricht	Ursache	Ausgänge
"P1"	Ausfall der Raumsonde	Kompressorleistung gemäß "Cy" und "Cn"
"P2"	Ausfall des Verdampferfühlers	Abtauende ist zeitlich begrenzt
"HA"	Höchsttemperaturalarm	Outputs unverändert
"LA"	Mindesttemperaturalarm	Outputs unverändert
"EA"	Externer Alarm	Outputs unverändert
"CA"	Ernsthafter externer Alarm	Alle Ausgänge AUS.
"dA"	Tür offen	Wiederanlauf von Kompressor und Gebläse

Entsorgung

Das Symbol mit der durchgestrichenen Mülltonne bedeutet, dass dieses Produkt nicht als Hausmüll behandelt werden darf. Bitte entsorgen Sie es separat bei einer ausgewiesenen Sammelstelle für das Recycling von elektrischen und elektronischen Geräten. Wenden Sie sich für weitere Informationen an Ihre örtliche Behörde.

In diesem Produkt wird weder Asbest noch FCKW verwendet.
9. Das Öl im Kompressor enthält kein PCB

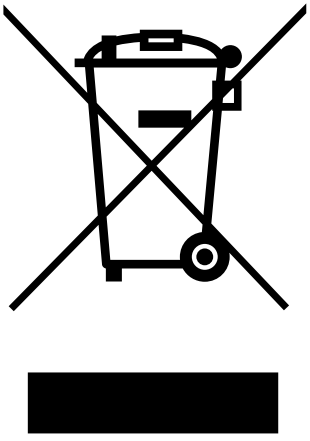

SERRCO
BY TEFCOLD

SFK/SCL

REFROIDISSEMENT DE FÛTS / REFROIDISSEMENT DE BOUTEILLES

Manuel d'utilisation



SFK Refroidissement de fûts



SCL Refroidissement de bouteilles

Introduction



Tefcold vous remercie d’avoir choisi l’un de ses produits.

Forte de plus de 35 ans d’expertise, TEFCOLD conçoit des solutions de réfrigération et de congélation commerciales fiables, pensées pour renforcer la rentabilité de ses clients dans les différents secteurs de l’alimentation et des boissons.
En tant que leader du marché, nous créons une valeur concrète en nous appuyant sur une compréhension des besoins de nos clients et sur notre vaste expérience du secteur.

Notre stock important de plus de 70 000 unités, combiné à une logistique performante, garantit une livraison rapide et précise, au service des entreprises de toutes tailles.

Au-delà de l'excellence de ses produits, TEFCOLD offre des conseils d’experts et un accompagnement personnalisé, portés par une passion sincère pour la réfrigération, la congélation, et plus largement, pour le succès commercial de ses clients.

Fondé à Viborg en 1987 par Torben et Frede Christensen, TEFCOLD est désormais votre partenaire de confiance pour optimiser les ventes de produits réfrigérés et surgelés.

Table des matières

Introduction 24
Refroidisseurs de fûts SFK 26
Versions SFK disponibles 26
Refroidisseur de bouteilles SCL Combi Line 27
Disposition des modules de stockage SCL 27
Consignes de sécurité 28
Réfrigérant 28
Dégivrage 28
Conseils d'utilisation. 28
Déballage et installation 29
Raccordement électrique 29
Mise en service de l'armoire. 29

THERMOSTAT 30
Panneau de commande 30
Température 30
Fonctionnement. 30
Entretien et nettoyage. 31
Entretien 31
Dépannage 31
Schéma de câblage 32
Tableau des paramètres 32
Liste des alarmes 33
Message 33
Cause 33
Résultats 33
Élimination 33

Refroidisseurs de fûts SFK

La gamme de refroidisseurs de fûts SFK est spécialement conçue pour le stockage réfrigéré de fûts de 20, 30 et 50 litres.
Les refroidisseurs de fûts SFK sont disponibles avec le groupe de froid positionné à droite ou à gauche (à l'exception du modèle SFK-2E).

Versions SFK disponibles

SFK-2E



SFK-4E



SFK-4E



SFK-6E



SFK-6E



SFK-8E



SFK-8E



Refroidisseur de bouteilles SCL Combi Line

Vous pouvez choisir entre des modèles à 1, 2, 3 ou 4 portes standard (longueurs respectives : 77 cm, 124 cm, 172 cm ou 220 cm), disponibles en version prête à brancher ou en version séparée (prévue pour un groupe de condensation à distance).
Les portes standard peuvent être remplacées par des portes vitrées.
Des porte-bouteilles avec tiroirs, ainsi que diverses combinaisons de tiroirs, sont disponibles sur demande.
L'armoire est livrée selon la configuration de votre choix.
La dernière génération de refroidisseurs de bouteilles SCL Combi Line permet une réduction significative de la consommation d'énergie par rapport aux modèles précédents.

Disposition des modules de stockage SCL

SCL 2

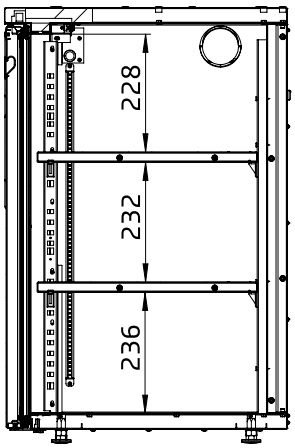

SCL 3

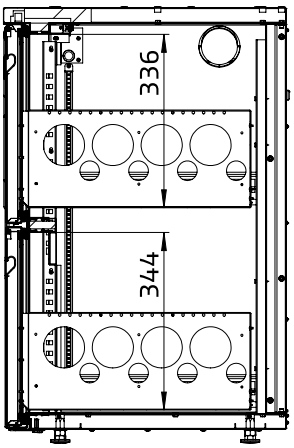

SCL 5

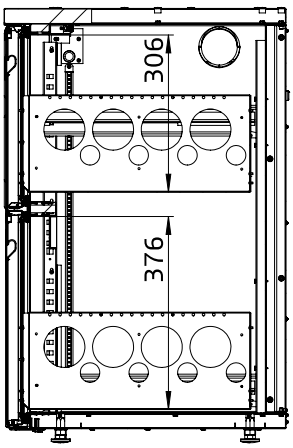

SCL 6

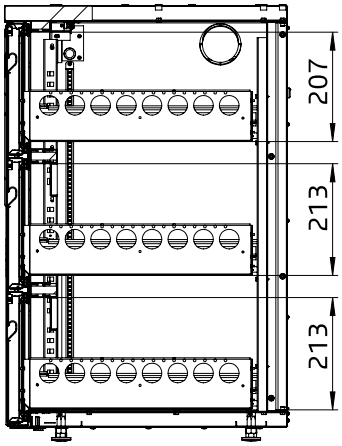

SCL 1

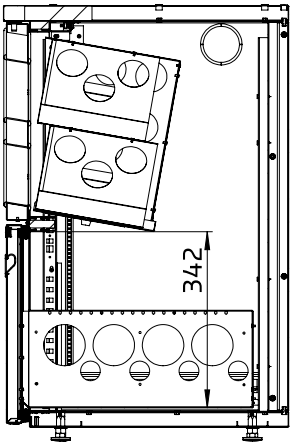

Consignes de sécurité

1. Pour tirer pleinement parti de l’armoire, l’utilisateur doit lire ce manuel d’instructions.
2. Il incombe à l'utilisateur d’employer l’appareil conformément aux présentes instructions.
3. En cas de dysfonctionnement, contactez immédiatement votre revendeur.
4. Installez l’armoire dans un endroit sec et bien ventilé.
5. Tenez l’armoire à l’écart de toute source de chaleur et évitez toute exposition à la lumière directe du soleil.
6. Remarque : tous les appareils électriques représentent une source de danger potentiel.
7. Ne stockez pas de matériaux inflammables, tels que des diluants pour peinture ou de l’essence, à l’intérieur de l’armoire.

REMARQUE : La partie mécanique de la glacière peut contenir des éléments tranchants, mobiles et chauds.

Réfrigérant

Ce produit contient du réfrigérant de type R290.
La quantité de réfrigérant est précisée sur la plaque signalétique.
Le R290 est un réfrigérant naturel, efficace et approuvé au niveau international.
Il est sans impact sur la couche d’ozone et contribue à peine à l'effet de serre.
Le R290 est cependant inflammable ; il convient d’éviter tout contact direct avec le feu.



Le réfrigérant inflammable nécessite une bonne ventilation autour de l'appareil.

(Conformément à la norme IEC 60335-2-89:2022 + A11:2022).

Dégivrage

N'utilisez aucun dispositif mécanique lors du dégivrage, car cela pourrait entraîner des fuites dans le système de refroidissement.
N’utilisez aucun appareil électrique à l’intérieur du compartiment de stockage réfrigéré.

Conseils d'utilisation.

Maximisez l'espace entre les fûts pour permettre une circulation d’air régulière et optimale.
Il faut compter au moins 8 à 12 heures pour que les fûts atteignent la température souhaitée.
Pour des performances optimales, remplissez la glacière avant l'heure de fermeture afin de maximiser le temps de refroidissement avant le service du lendemain.

Déballage et installation

Retirez la palette en bois ainsi que tout l'emballage. L'armoire est protégée par un film de protection qu'il convient de retirer avant l'installation.
Pour garantir un fonctionnement optimal, il est essentiel que l'armoire soit parfaitement stabilisée.
Si l'armoire est livrée avec des pieds, ceux-ci peuvent être ajustés à l'aide de la vis [illegible] de l'appareil, comme illustré ci-dessous.



Veillez à laisser un espace libre d'au moins 10 cm autour de l'armoire (mur ou autres équipements) afin d'assurer une ventilation adéquate.

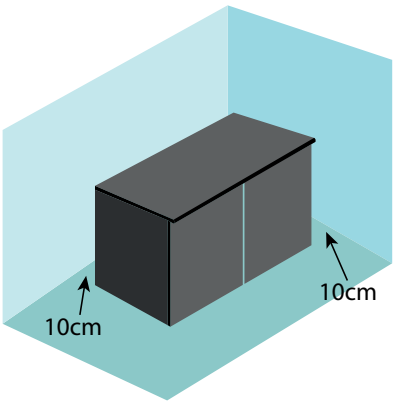

Après avoir installé la glacière, il est impératif d'attendre au moins 2 heures avant de la mettre en service.
Ce délai permet au réfrigérant de se stabiliser dans le circuit.

Raccordement électrique

Avant toute utilisation, vérifier que le câble et la fiche ne sont pas endommagés.
Branchez l'appareil uniquement sur une prise correctement mise à la terre et protégée par un fusible.
Tension : 230 V – 16 A – 50 Hz

Mise en service de l'armoire

Avant la première utilisation, il est recommandé de procéder à un nettoyage complet de l'armoire. Veuillez vous référer à la section Entretien et nettoyage.

THERMOSTAT

Panneau de commande



❄	Lancer un cycle de dégivrage manuel.	∧	En mode programmation : parcourir les codes des paramètres ou augmenter la valeur affichée.
SET	Pour afficher le point de consigne (température cible). En mode programmation : sélectionner un paramètre ou valider une opération.	∨ AUX	En mode programmation : parcourir les codes des paramètres ou diminuer la valeur affichée.

Température

Ce produit est équipé d'un thermostat électronique qui contrôle précisément la température. Le dégivrage (DEF) est également régulé automatiquement. Les paramètres et la température sont préréglés en usine.
Si vous souhaitez modifier la température, vous devez maintenir la touche SET enfoncée pendant 3 secondes, jusqu'à ce que le symbole °C clignote à l'écran. Vous pouvez régler la température souhaitée à l'aide des touches fléchées. Relâchez les boutons pour valider le réglage de la nouvelle température.

Fonctionnement

∧ + ∨ Verrouiller ou déverrouiller le panneau de commande

SET + ∨ Accéder au mode programmation

SET + ∧ Revenir à l'affichage de la température ambiante

Indicateurs

❄	Allumé	Compresseur activé
	Clignotant	Temporisation anti-court cycle active
❄	Allumé	Dégivrage en cours
	Clignotant	Egouttage en cours
°C	Allumé	Unité de mesure affichée
	Clignotant	Mode de programmation actif
°F	Allumé	Unité de mesure affichée
	Clignotant	Mode de programmation actif

Entretien et nettoyage

Nettoyez le produit à l'aide d'un chiffon doux et d'eau tiède savonneuse.
N'utilisez pas de produits d'entretien agressifs, tels que des tampons à récurer, des nettoyants abrasifs ou contenant du chlore. **N'utilisez pas** d'eau sur ou à proximité des composants électriques.

Nettoyez le condenseur chaque semaine à l'aide d'un aspirateur ou d'une brosse douce.
Le condenseur correspond à la grille noire située derrière la porte de la partie mécanique.
La porte est équipée d'un joint magnétique, ce qui la rend facile à ouvrir et à refermer.



Entretien

Le système de réfrigération est hermétiquement scellé et ne nécessite pas d'entretien fréquent.
En cas de non-refroidissement, vérifiez s'il y a eu une coupure de courant.

Les réparations doivent uniquement être effectuées par un technicien qualifié ayant une bonne connaissance du produit.

Dépannage

Si l'affichage du thermostat est faible, cela indique un manque d'alimentation.
Vérifiez l'alimentation électrique et remplacez les fusibles défectueux.

Cycle de dégivrage automatique : la glacière se dégivre automatiquement pendant 15 à 30 minutes toutes les 3 à 4 heures.
Pendant ce cycle de dégivrage, la température à l'intérieur de l'armoire augmente légèrement.
Cela est normal et la température des fûts n'augmentera que de très peu.
Température élevée persistante - Givre sur l'évaporateur : si la température reste constamment trop élevée, l'évaporateur peut être gelé.
Éteignez la glacière et ouvrez la porte.
Placez des serviettes ou un récipient à l'intérieur de l'armoire pour recueillir l'excédent d'eau.
Une fois toute la glace fondue (environ 24 heures), remettez la glacière en marche.
Vérifiez également l'état des joints de porte pour vous assurer qu'ils sont bien intacts.

Température élevée persistante - Condenseur encrassé : si la température reste constamment trop élevée, il se peut que le condenseur ne soit pas propre.
Nettoyez le condenseur en suivant les instructions précédemment fournies.
Assistance supplémentaire : en cas de problème persistant ou de doute, veuillez consulter votre installateur.

Schéma de câblage

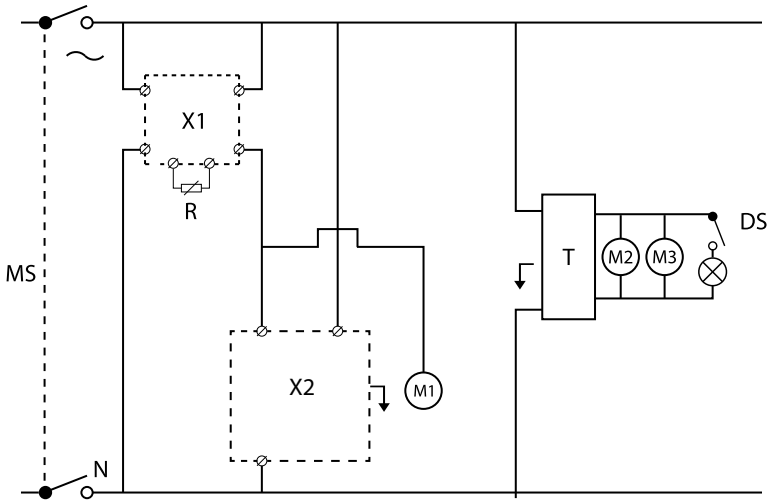

Tableau des paramètres

Code	Description
MS	Interrupteur principal
X1	Thermostat électronique
R	Sonde de température
X2	Boîtier électrique / Compresseur
M1	Ventilateur du condenseur
M2	Ventilateur interne
M3	Ventilateur interne
T	Transformateur 12V
DS	Interrupteur de porte
LED	Éclairage LED

Liste des alarmes

Message	Cause	Résultats
« P1 »	Défaillance de la sonde d'ambiance	Sortie du compresseur activée selon les paramètres « Cy » et « Cn »
« P2 »	Défaillance de la sonde de l'évaporateur	Fin du dégivrage programmée
« HA »	Alarme de température maximale	Sorties inchangées
« LA »	Alarme de température minimale	Sorties inchangées
« EA »	Alarme externe	Sorties inchangées
« CA »	Alarme externe critique	Toutes les sorties sont désactivées.
« dA »	Porte ouverte	Redémarrage du compresseur et des ventilateurs

Élimination

Le symbole de la poubelle barrée indique que ce produit ne doit pas être éliminé avec un déchet ménager. Veuillez le jeter séparément dans un point de collecte désigné pour le recyclage des équipements électriques et électroniques. Pour plus d'informations, veuillez contacter votre autorité locale compétente.

Ce produit ne contient ni amiante ni CFC.
L'huile utilisée dans le compresseur est exempte de PCB.

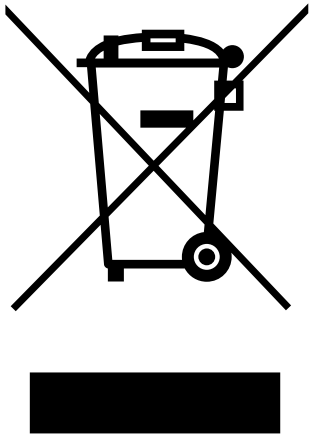

SERRCO
BY TEFCOLD

SFK/SCL

REFRIGERACIÓN DE BARRILES / REFRIGERACIÓN DE BOTELLAS

Manual del usuario



SFK Refrigeración de barreiles



SCL Refrigeración de botellas

Introducción

Muchas gracias por comprar un producto Tefcold.



Aprovechando más de 35 años de experiencia, TEFCOLD ofrece soluciones fiables de refrigeración y congelación comercial diseñadas para impulsar la rentabilidad de nuestros clientes en diversos sectores de alimentación y bebidas. Como líderes del mercado, creamos valor tangible comprendiendo las necesidades de nuestros clientes y aplicando nuestra amplia experiencia en el sector.

Nuestro importante inventario de más de 70,000 unidades, unido a una logística eficaz, garantiza una entrega rápida y precisa, que respalda a empresas de cualquier escala.

Más allá de la excelencia del producto, TEFCOLD ofrece asesoramiento experto y servicio personalizado, alimentado por nuestra profunda pasión por la refrigeración, congelación, y en última instancia, el éxito comercial de nuestros clientes.

Fundada en Viborg en 1987 por Torben y Frede Christensen, TEFCOLD es tu socio de confianza para maximizar las ventas de refrigerados y congelados.

Tabla de contenido

Introducción 35
SFK Enfriadores de barriles 37
Versiones SFK 37
Refrigeración de botellas de la línea SCL Combi 38
Disposición del módulo de almacenamiento SCL 38
Instrucciones de seguridad 39
Refrigerante 39
Descongelación 39
Consejos de utilización. 39
Desembalaje e instalación 40
Conexión eléctrica. 40
Puesta en marcha del gabinete 40

TERMOSTATO 41
Panel 41
Temperatura 41
Operación 41
Mantenimiento y limpieza 42
Servicio 42
Solución de problemas 42
Esquema eléctrico 43
Tabla de parámetros 43
Lista de alarmas 44
Mensaje 44
Causa 44
Salidas 44
Eliminación 44

SFK Enfriadores de barriles

La serie de refrigeradores de barriles SFK está especialmente diseñada para el almacenamiento refrigerado de barriles de 20 L, 30 L y 50 L.
Los enfriadores de barriles SFK están disponibles con la máquina a la derecha o a la izquierda (excepto SFK-2E).

Versiones SFK

SFK-2E



SFK-4E



SFK-4E



SFK-6E



SFK-6E



SFK-8E



SFK-8E



Refrigeración de botellas de la línea SCL Combi

Puedes elegir entre 1, 2, 3 o 4 puertas estándar (longitud 77 cm, 124 cm, 172 cm o 220 cm, respectivamente), listas para enchufar o divididas (para grupo de condensación a distancia).
Las puertas estándar pueden cambiarse por puertas de cristal.
Botellero con cajón y varias combinaciones de cajones disponibles bajo pedido.
El gabinete se entregará en la composición de tu elección.
La última generación de refrigeradores de botellas SCL Combi-Line presenta una reducción sustancial del consumo de energía en comparación con los modelos anteriores.

Disposición del módulo de almacenamiento SCL

SCL 2

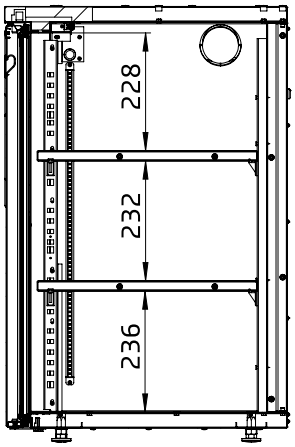

SCL 3

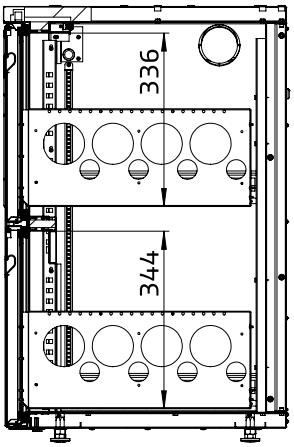

SCL 5

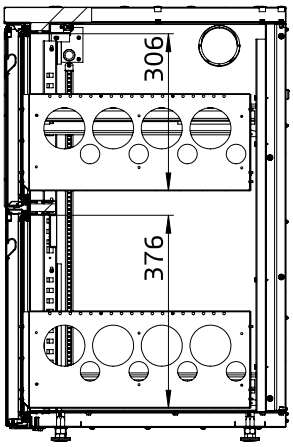

SCL 6

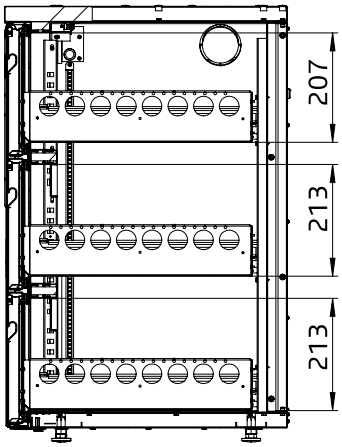

SCL 1

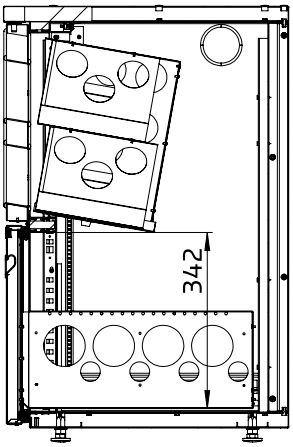

Instrucciones de seguridad

1. Para obtener un uso completo del gabinete, los usuarios deben leer este manual de instrucciones.
2. Es responsabilidad del usuario utilizar el aparato de acuerdo con estas instrucciones.
3. Ponte en contacto con tu distribuidor inmediatamente en caso de avería.
4. Coloca el gabinete en un lugar seco y ventilado.
5. Mantén el gabinete alejado de fuentes emisoras de calor y no lo expongas a la luz solar directa.
6. Nota: todos los dispositivos eléctricos son fuentes de peligro potencial.
7. No almacenes material inflamable como disolvente de pintura, gasolina, etc. en el gabinete.

NOTA: La parte de la máquina del refrigerador puede contener componentes afilados, móviles y calientes.

Refrigerante

Este producto contiene refrigerante, tipo R290.
La cantidad de refrigerante se indica en la placa de características.
El R290 es un refrigerante natural, eficiente y aprobado internacionalmente.
No afecta a la capa de ozono y apenas contribuye al efecto invernadero.
Sin embargo, el R290 es inflamable, por lo que debe evitarse cualquier contacto con el fuego.



El refrigerante inflamable requiere una buena ventilación alrededor del aparato.

(IEC 60335-2-89:2022+A11:2022).

Descongelación

No utilices dispositivos mecánicos al descongelar, ya que puede provocar fugas en el sistema de refrigeración.
No utilices aparatos eléctricos dentro del compartimento de almacenamiento refrigerado.

Consejos de utilización.

Maximiza el espacio entre los barriles para garantizar una circulación de aire uniforme y eficaz. Deja pasar al menos de 8 a 12 horas para que los barriles alcancen la temperatura deseada. Para obtener los mejores resultados, llena la nevera antes de la hora de cierre para disponer del mayor periodo de enfriamiento posible antes del servicio del día siguiente.

Desembalaje e instalación

Retira el palé de madera y el embalaje. El gabinete está protegido por una lámina que debe retirarse antes de la instalación.
Para garantizar un funcionamiento correcto es importante que el armario esté nivelado.
Si el gabinete se suministra con patas, estas pueden ajustarse mediante el tornillo hexagonal situado en el interior del armario, tal y como se muestra a continuación.



Deja al menos 10 cm de espacio libre alrededor del gabinete (pared u otros gabinetes) para una ventilación adecuada.

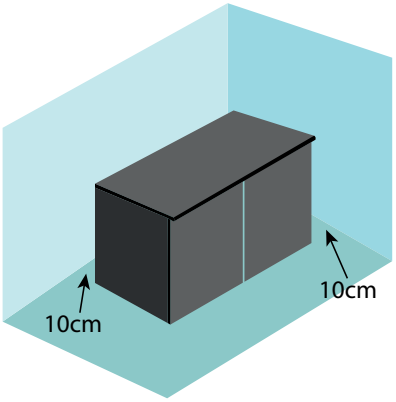

Después de colocar el refrigerador, debe esperar al menos 2 horas antes de activarlo.
Esto es para permitir que el refrigerante se asiente en el sistema.

Conexión eléctrica

Comprueba que el cable y el enchufe no estén dañados antes de utilizarlos.
Conecta el producto únicamente a una toma de corriente con fusible y correctamente conectada a tierra.
Tensión: 230 voltios - 16 A - 50 Hz.

Puesta en marcha del gabinete

Antes de su uso, se recomienda limpiar el gabinete, véase el apartado de mantenimiento y limpieza.

TERMOSTATO

Panel



❄	Inicia un ciclo de descongelación manual.	∧	En modo programación: navegar por los códigos de los parámetros o aumentar el valor visualizado.
SET	Para visualizar el punto de consigna objetivo. En modo programación, selecciona un parámetro o confirma una operación.	∨ AUX	En modo programación: navegar por los códigos de los parámetros o disminuir el valor visualizado.

Temperatura

Este producto está equipado con un termostato electrónico que controla con precisión la temperatura. La descongelación (DEF) también se regula automáticamente. Los ajustes y la temperatura ya vienen ajustados de fábrica.
Si deseas modificar la temperatura, debes mantener pulsada la tecla SET durante 3 segundos hasta que °C comience a parpadear en la pantalla. Puedes ajustar la temperatura con los botones de flecha.
Tras soltar los botones, se ajustará la nueva temperatura.

Operación

∧ + ∨ Bloquear o desbloquear el panel

SET + ∨ Acceder al modo de programación

SET + ∧ Volver a la visualización de la temperatura ambiente

Indicaciones

❄	En	Compresor activado
	Intermitente	Retardo de ciclo corto activado
❄	En	Descongelación en curso
	Intermitente	Goteo en curso
°C	En	Unidad de medida
	Intermitente	Modo de programación
°F	En	Unidad de medida
	Intermitente	Modo de programación

Mantenimiento y limpieza

Limpia el producto con un paño suave, utiliza agua tibia con jabón suave.
No utilices materiales de limpieza agresivos, como estropajos, abrasivos o cloro. No utilices agua en los componentes eléctricos ni cerca de ellos.

Limpia el condensador cada semana con un aspirador o un cepillo suave.
El condensador es la rejilla negra situada detrás de la puerta de la máquina.
La puerta está equipada con un cierre magnético y es fácil de abrir y cerrar.



Servicio

El sistema de refrigeración es un sistema herméticamente sellado que no requiere inspecciones de servicio frecuentes.
Si el gabinete no se enfría, comprueba si el motivo es un corte de corriente.

Las reparaciones solo deben ser realizadas por un técnico cualificado que esté familiarizado con el producto.

Solución de problemas

Si la pantalla del termostato es tenue, indica falta de energía.
Comprueba la fuente de alimentación y sustituye los fusibles defectuosos.

Ciclo de descongelación automática: El refrigerador se descongelará automáticamente durante 15 a 30 minutos cada 3 a 4 horas.
Durante este ciclo de descongelación, la temperatura en el interior del gabinete aumentará ligeramente.
Esto es normal, y la temperatura de los barriles aumentará mínimamente.
Temperatura alta persistente - Congelación del evaporador: Si la temperatura se mantiene constantemente demasiado alta, el evaporador puede estar congelado.
Apaga la nevera y abre la puerta.
Coloca toallas o un recipiente dentro del gabinete para recoger el exceso de agua.
Cuando se haya derretido todo el hielo (aproximadamente 24 horas), vuelve a encender la nevera.
Inspecciona las juntas de la puerta para asegurarte de que están intactas.

Temperatura alta persistente - Limpieza del condensador: Si la temperatura se mantiene constantemente demasiado alta, es posible que el condensador no esté limpio.
Limpia el condensador siguiendo las instrucciones proporcionadas anteriormente.
Más ayuda: Para problemas persistentes o si tienes alguna duda, consulta a tu instalador.

Esquema eléctrico

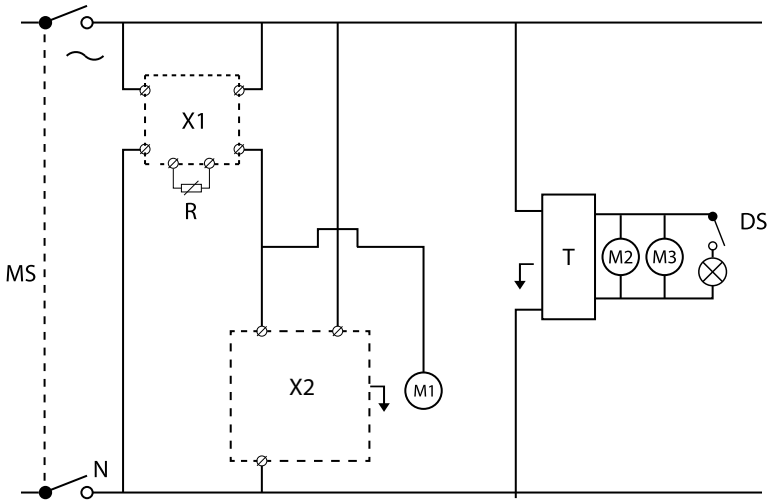

Tabla de parámetros

Código	Descripción
MS	Interruptor principal
X1	Termostato electrónico
R	Temp. Sonda
X2	Cuadro eléctrico Compresor
M1	Ventilador del condensador
M2	Ventilador interno
M3	Ventilador interno
T	Transformador12V
DS	Interruptor de puerta
LED	Luz LED

Lista de alarmas

Mensaje	Causa	Salidas
"P1"	Fallo de la sonda ambiente	Salida del compresor según "Cy" y "Cn"
"P2"	Fallo de la sonda del evaporador	El final del descongelamiento está programado
"HA"	Alarma de temperatura máxima	Salidas sin cambios
"LA"	Alarma de temperatura mínima	Salidas sin cambios
"EA"	Alarma exterior	Salidas sin cambios
"CA"	Alarma externa grave	Todas las salidas en OFF.
"dA"	Puerta abierta	El compresor y los ventiladores se reinician

Eliminación

El símbolo del cubo de basura tachado indica que este producto no debe tratarse como residuo doméstico. Por favor, deséchalo por separado en un punto de recogida designado para el reciclaje de aparatos eléctricos y electrónicos. Ponte en contacto con las autoridades locales para obtener más información.

En este producto no se utiliza asbesto ni CFC.
El aceite del compresor no contiene PCB.

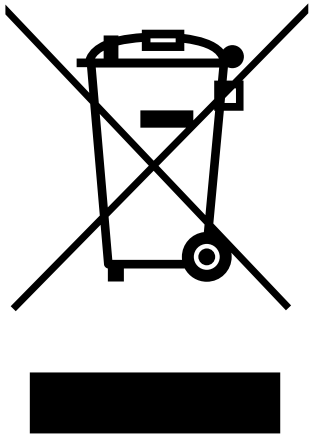

SERRCO
BY TEFCOLD

SFK/SCL

REFRIGERADOR DE BARRIS / REFRIGERADOR DE GARRAFAS

Manual de Utilizador



SFK Refrigerador de Barris



SCL Refrigerador de Garrafas

Introdução

Obrigado por ter adquirido um produto TEFCOLD.



Com mais de 35 anos de experiência, a TEFCOLD oferece soluções fiáveis de refrigeração e congelação comercial, concebidas para aumentar a rentabilidade dos nossos clientes nos diversos setores alimentar e de bebidas.
Como líder de mercado, criamos valor real através da compreensão das necessidades dos nossos clientes e da aplicação da nossa vasta experiência no setor.

O nosso vasto stock, superior a 70.000 unidades, aliado a uma logística eficiente, garante entregas rápidas e precisas, apoiando negócios de qualquer dimensão.

Para além da excelência dos produtos, a TEFCOLD disponibiliza consultoria especializada e um serviço personalizado, impulsionado pela nossa paixão pela refrigeração, congelação e, acima de tudo, pelo sucesso comercial dos nossos clientes.

Fundada em Viborg em 1987 por Torben e Frede Christensen, a TEFCOLD é o parceiro de confiança para maximizar as suas vendas de produtos refrigerados e congelados.

Índice

Introdução 46
Refrigeradores de Barris SFK 48
Versões SFK. 48
A Linha Combinada SCL de Refrigeração de Garrafas 49
Layout do Módulo de Armazenamento SCL 49
Instruções de segurança 50
Refrigeração. 50
Descongelação 50
Conselhos de utilização.. 50
Desembalagem e Instalação. 51
Ligação elétrica 51
Arranque do equipamento 51

Termostato 52
Painel 52
Temperatura 52
Funcionamento 52
Manutenção e limpeza 53
Serviço 53
Resolução de problemas 53
Esquema elétrico. 54
Tabela de Parâmetros 54
Código 54
Descrição 54
Lista de alarmes 55
Mensagem 55
Causa 55
Saídas 55
Descarte 55

Refrigeradores de Barris SFK

A gama de refrigeradores de barris SFK foi especialmente concebida para o armazenamento refrigerado de barris de 20L, 30L e 50L.
Os refrigeradores de barris SFK estão disponíveis com o motor à direita ou à esquerda (exceto o SFK-2E).

Versões SFK

SFK-2E



SFK-4E



SFK-4E



SFK-6E



SFK-6E



SFK-8E



SFK-8E



A Linha Combinada SCL de Refrigeração de Garrafas

Pode escolher entre 1, 2, 3 ou 4 portas standard (comprimento de 77 cm, 124 cm, 172 cm ou 220 cm, respetivamente), com encaixe ou dividido (para grupo de condensação à distância).
As portas standard podem ser substituídas por portas de vidro.
Está disponível, mediante pedido, uma prateleira para garrafas com gaveta e várias combinações de gavetas.
O equipamento será entregue na configuração da sua escolha.
Os refrigeradores de garrafas da Linha Combinada SCL da nova geração apresentam uma redução significativa do consumo de energia em comparação com os modelos anteriores.

Layout do Módulo de Armazenamento SCL

SCL 2

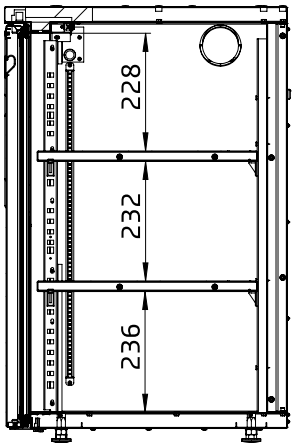

SCL 3

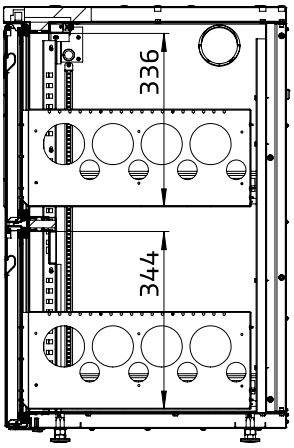

SCL 5

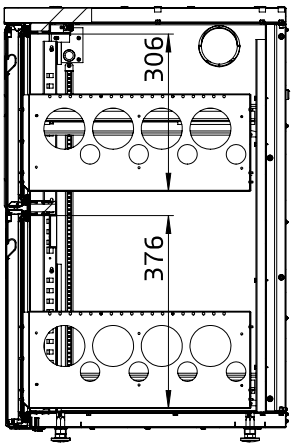

SCL 6

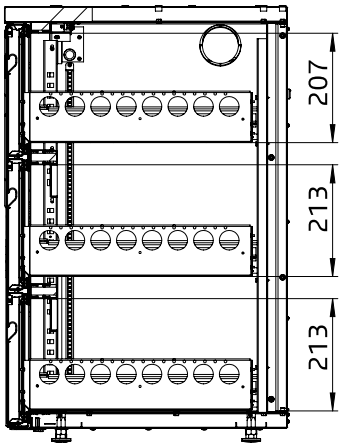

SCL 1

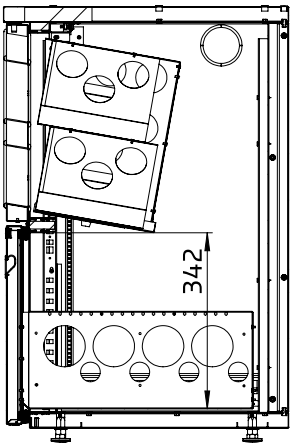

Instruções de segurança

1. Para tirar o máximo partido do equipamento, os utilizadores devem ler este manual de instruções.
2. É da responsabilidade do utilizador operar o aparelho de acordo com estas instruções.
3. Contacte imediatamente o seu fornecedor em caso de qualquer avaria.
4. Coloque o equipamento num local seco e ventilado.
5. Mantenha o equipamento afastado de fontes de calor e não o exponha à luz solar direta.
6. Nota: todos os dispositivos elétricos são potenciais fontes de perigo.
7. Não armazene materiais inflamáveis, como diluentes de tinta, gasolina, etc., no interior do equipamento.

NOTA: A parte mecânica do equipamento pode conter componentes cortantes, móveis e quentes.

Refrigeração

Este produto contém refrigerante do tipo R290.
A quantidade de refrigerante está indicada na placa de identificação.
O R290 é um refrigerante natural, eficiente e aprovado internacionalmente.
Não afeta a camada de ozono e contribui muito pouco para o efeito de estufa.
No entanto, o R290 é inflamável, pelo que deve evitar qualquer contacto com fogo aberto.



Devido à inflamabilidade deste refrigerante, é necessário garantir uma boa ventilação em redor do equipamento.

(IEC 60335-2-89:2022+A11:2022).

Descongelação

Não utilize dispositivos mecânicos durante a descongelação, pois isso pode provocar fugas no sistema de refrigeração.
Não utilize aparelhos elétricos no interior do compartimento de armazenamento refrigerado.

Conselhos de utilização.

Maximize o espaço entre os barris para garantir uma circulação de ar uniforme e eficiente.
Deixe pelo menos 8 a 12 horas para que os barris atinjam a temperatura desejada.
Para melhores resultados, encha o refrigerador antes da hora de fecho, de forma a proporcionar o maior período de arrefecimento possível até ao serviço do dia seguinte.

Desembalagem e Instalação

Remova a palete de madeira e a embalagem. O equipamento está protegido por uma película, que deve ser removida antes da instalação
Para garantir o correto funcionamento, é importante que o equipamento esteja nivelado.
Se o equipamento vier equipado com pés, estes podem ser ajustados utilizando o
do equipamento, conforme mostrado abaixo.



Deixe pelo menos 10 cm de espaço livre em redor do equipamento (parede ou outros equipamentos) para permitir uma ventilação adequada.

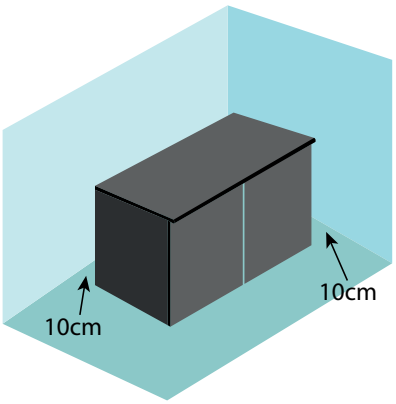

Após colocar o refrigerador no local, aguarde pelo menos 2 horas antes de o ligar. Este tempo é necessário para que o refrigerante se estabilize no sistema.

Ligação elétrica

Verifique o cabo e a ficha para detetar eventuais danos antes de utilizar o equipamento.
Ligue o produto apenas a uma tomada protegida por fusível e com ligação à terra.
Voltagem: 230 Volt - 16A - 50Hz.

Arranque do equipamento

Antes de utilizar, recomendamos que limpe o equipamento. Consulte a secção sobre manutenção e limpeza.

TERMOSTATO

Painel



❄	Iniciar um ciclo de descongelação manual.	∧	No modo de programação: explore os códigos dos parâmetros ou aumente o valor apresentado.
SET	Para visualizar o ponto de definição pretendido. No modo de programação, selecione um parâmetro ou confirme uma operação.	∨ AUX	No modo de programação: explore os códigos dos parâmetros ou diminua o valor apresentado.

Temperatura

Este produto está equipado com um termóstato eletrónico que controla a temperatura com precisão. A descongelação (DEF) é também automaticamente regulada. As definições e a temperatura já vêm configuradas de fábrica.
Se quiser alterar a temperatura, deve manter premido o botão SET durante 3 segundos, até que °C comece a piscar no visor. Pode ajustar a temperatura com os botões de seta.
Depois de soltar os botões, a nova temperatura será definida.

Funcionamento

∧ + ∨ Bloquear ou desbloquear o painel

SET + ∨ Entrar no modo de programação

SET + ∧ Regressar à indicação da temperatura ambiente

Indicações

❄	Ligado	Compressor ativado
	Intermitente	Atraso anti-ciclo curto ativado
❄	Ligado	Descongelação em curso
	Intermitente	Gotejamento em curso
°C	Ligado	Unidade de medida
	Intermitente	Modo de programação
°F	Ligado	Unidade de medida
	Intermitente	Modo de programação

Manutenção e limpeza

Limpe o equipamento com um pano macio e utilize água morna com sabão neutro.
Não utilize materiais de limpeza agressivos, como esfregões, abrasivos ou produtos com cloro. **Não** utilize água sobre ou junto de componentes elétricos.

Limpe o condensador todas as semanas com um aspirador ou uma escova macia.
O condensador é a grelha preta localizada na parte de trás da porta da máquina.
A porta está equipada com uma vedação magnética e é fácil de abrir/fechar.



Serviço

O sistema de refrigeração é um sistema hermeticamente fechado que não requer inspeções de manutenção frequentes.
Se o equipamento deixar de refrigerar, verifique se a causa é uma falha de energia.

As reparações devem ser efetuadas apenas por um técnico qualificado e familiarizado com o produto.

Resolução de problemas

Se o visor do termóstato estiver fraco, indica falta de alimentação elétrica.
Verifique a fonte de alimentação e substitua eventuais fusíveis defeituosos

Ciclo de Descongelação Automática: O refrigerador descongela automaticamente durante 15 a 30 minutos a cada 3 a 4 horas.
Durante este ciclo de descongelação, a temperatura no interior do equipamento aumentará ligeiramente.
Isto é normal e a temperatura dos barris aumentará minimamente.
Temperatura Elevada Persistente – Congelamento do Evaporador: Se a temperatura se mantiver consistentemente demasiado alta, o evaporador pode estar congelado.
Desligue o refrigerador e abra a porta.
Coloque toalhas ou um recipiente dentro do equipamento para recolher o excesso de água.
Depois de todo o gelo ter derretido (aproximadamente 24 horas), volte a ligar o refrigerador.
Verifique os vedantes da porta para garantir que estão intactos.

Temperatura Elevada Persistente – Limpeza do Condensador: Se a temperatura se mantiver constantemente demasiado alta, o condensador pode não estar limpo.
Limpe o condensador de acordo com as instruções fornecidas anteriormente.
Assistência Adicional: Para problemas persistentes ou em caso de dúvida, consulte o seu instalador.

Esquema elétrico

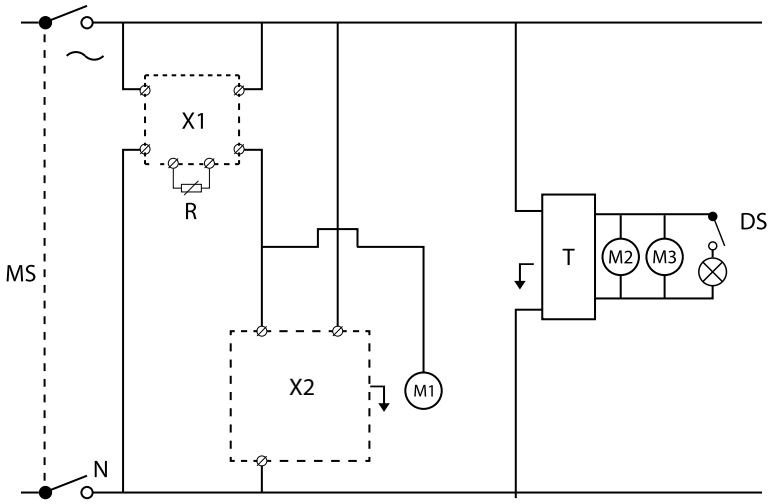

Tabela de Parâmetros

Código	Descrição
MS	Interruptor Principal
X1	Termóstato Eletrónico
R	Temp. Sonda
X2	Caixa Elétrica do Compressor
M1	Ventoinha do condensador
M2	Ventoinha interna
M3	Ventoinha interna
T	Transformador12V
DS	Interruptor da porta
LED	Luz LED

Lista de alarmes

Mensagem	Causa	Saídas
"P1"	Falha na sonda da sala	Saída do compressor conforme “Cy” e “Cn”
"P2"	Falha na sonda do evaporador	O fim da descongelação é temporizado
"HA"	Alarme de temperatura máxima	Saídas inalteradas
"LA"	Alarme de temperatura mínima	Saídas inalteradas
"EA"	Alarme externo	Saídas inalteradas
"CA"	Alarme externo grave	Todas as saídas DESLIGADAS.
"dA"	Porta Aberta	Reinício do compressor e das ventoinhas

Descarte

O símbolo do contentor de resíduos com rodas riscado indica que este produto não deve ser tratado como resíduo doméstico. Por favor, descarte-o separadamente num ponto de recolha destinado à reciclagem de equipamentos elétricos e eletrónicos. Contacte as autoridades locais para mais informações.

Este produto não contém amianto nem quaisquer CFC.
O óleo no compressor não contém PCB.

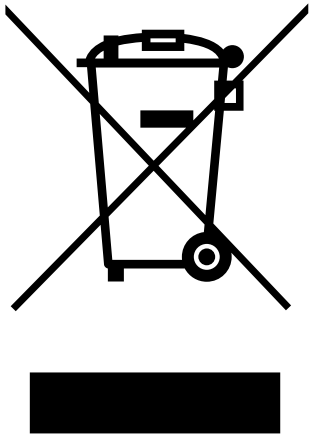

SFK/SCL

FUSTENKOELING / FLESSENKOELING

Gebruiksaanwijzing



SFK Fustenkoeling



SCL Flessenkoeling

Inleiding

Hartelijk dank voor uw aankoop van een Tefcold product.



Met meer dan 35 jaar ervaring levert TEFCOLD betrouwbare commerciële koel- en vriesoplossingen die zijn ontworpen om de winstgevendheid van onze klanten in diverse voedingsmiddelen- en drankensectoren te verhogen.
Als marktleider creëren wij tastbare waarde door de behoeften van onze klanten te begrijpen en onze uitgebreide ervaring in de sector toe te passen.

Onze aanzienlijke voorraad van meer dan 70.000 units, in combinatie met een efficiënte logistiek, garandeert een snelle en nauwkeurige levering, waardoor bedrijven van elke omvang worden ondersteund.

Naast uitstekende producten biedt TEFCOLD deskundig advies en persoonlijke dienstverlening, gebaseerd op onze passie voor koeling, vriezen en uiteindelijk het commerciële succes van onze klanten.

TEFCOLD, opgericht in 1987 in Viborg door Torben en Frede Christensen, is uw betrouwbare partner voor het maximaliseren van de verkoop van gekoelde en diepgevroren producten.

Inhoudsopgave

Inleiding 57
SFK Fustenkoelers 59
SFK versies 59
De SCL Combilijn Flessenkoeling 60
SCL Opslagmodule Indeling. 60
Veiligheidsinstructies 61
Koelmiddel 61
Ontdooien. 61
Gebruiksaanwijzing. 61
Uitpakken en installeren 62
Elektrische aansluiting 62
De kast opstarten 62

Thermostaat 63
Paneel 63
Temperatuur 63
Werking. 63
Onderhoud en reiniging 64
Onderhoud 64
Problemen oplossen 64
Bedradingsschema 65
Tabel met Parameters 65
Code 65
Beschrijving 65
Alarmlijst 66
Bericht 66
Oorzaak 66
Output. 66
Afvoer 66

SFK Fustenkoelers

De SFK serie fustenkoelers zijn speciaal ontworpen voor de gekoelde opslag van 20L, 30L en 50L fusten.
SFK fustenkoelers zijn verkrijgbaar met de machine aan de rechter- of linkerkant (behalve SFK-2E).

SFK versies

SFK-2E



SFK-4E



SFK-4E



SFK-6E



SFK-6E



SFK-8E



SFK-8E



De SCL Combilijn Flessenkoeling

U kunt kiezen uit standaard 1, 2, 3 of 4 deuren (lengte respectievelijk 77 cm, 124 cm, 172 cm of 220 cm), klaar voor aansluiting of gesplitst
(voor externe condensatiegroep).
De standaarddeuren kunnen worden vervangen door glazen deuren.
Flessenrek met lade en diverse lade-indelingen op aanvraag verkrijgbaar.
De kast wordt geleverd in de door u gekozen samenstelling.
The newest generation SCL Combi-Line bottle coolers come with a substantial reduction in energy consumption compared to previous models.

SCL Opslagmodule Indeling

SCL 2

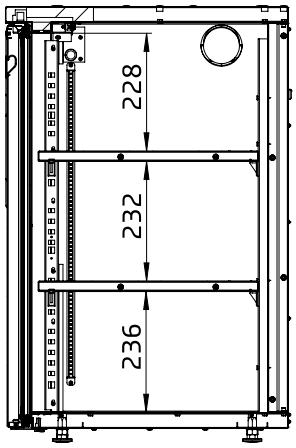

SCL 3

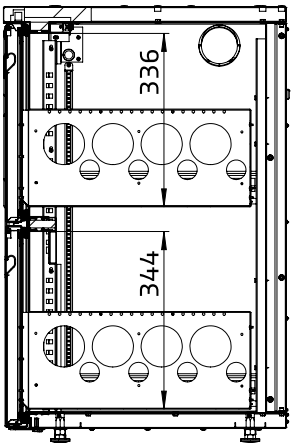

SCL 5

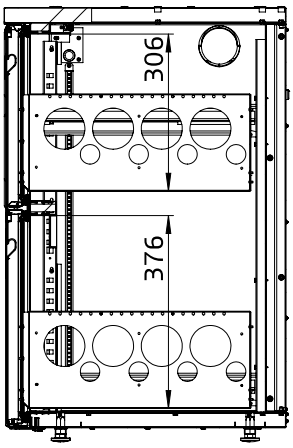

SCL 6

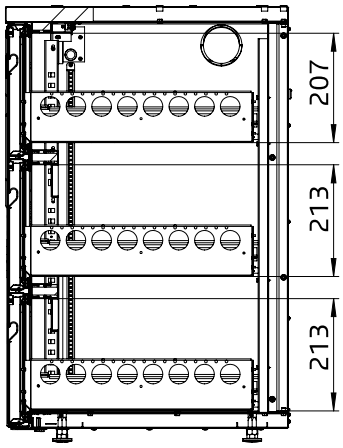

SCL 1

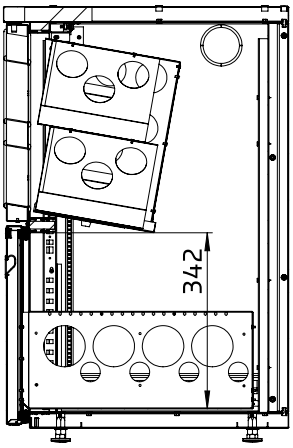

Veiligheidsinstructies

1. Om de kast optimaal te kunnen gebruiken, dient u deze handleiding te lezen.
2. Het is de verantwoordelijkheid van de gebruiker om het apparaat volgens deze instructies te gebruiken.
3. Neem bij storingen direct contact op met uw leverancier.
4. Plaats de kast op een droge en goed geventileerde plek.
5. Houd de kast uit de buurt van warmtebronnen en stel deze niet bloot aan direct zonlicht.
6. Let op: alle elektrische apparaten vormen een potentieel gevaar.
7. Bewaar geen ontvlambaar materiaal zoals verfverdunner, benzine, enz. in de kast.

LET OP: Het machinegedeelte van de koeler kan scherpe, bewegende en hete onderdelen bevatten.

Koelmiddel

Dit product bevat koelmiddel, type R290.
De hoeveelheid koelmiddel staat aangegeven op het typeplaatje.
R290 is een natuurlijk, efficiënt en internationaal toegelaten koelmiddel.
Het heeft geen invloed op de ozonlaag en draagt nauwelijks bij aan het broeikaseffect.
R290 is echter ontvlambaar, vermijd daarom contact met open vuur.



Het brandbare koelmiddel vereist dat u zorgt voor goede ventilatie rondom het apparaat.

(IEC 60335-2-89:2022+A11:2022).

Ontdooien

Gebruik geen mechanische middelen bij het ontdooien, aangezien dit kan leiden tot lekkage van het koelsysteem.
Gebruik geen elektrische apparaten in het koelvak.

Gebruiksaanwijzing.

Maximaliseer de ruimte tussen de fusten om een gelijkmatige en efficiënte luchtcirculatie te garanderen.
Wacht minimaal 8 tot 12 uur totdat de fusten de gewenste temperatuur hebben bereikt.
Voor het beste resultaat vult u de koeler vóór sluitingstijd, zodat deze zo lang mogelijk gekoeld blijft tot de volgende dag.

Uitpakken en installeren

Verwijder de houten pallet en de verpakking. De kast wordt beschermd door een folie, die vóór installatie moet worden verwijderd.
Voor een goede werking is het belangrijk dat de kast waterpas staat.
Indien de kast is voorzien van poten, kunnen deze worden versteld met behulp van de inbusbout in de kast, zoals hieronder weergegeven.



Laat minimaal 10 cm vrije ruimte rondom de kast (muur of andere kasten) voor een goede ventilatie.

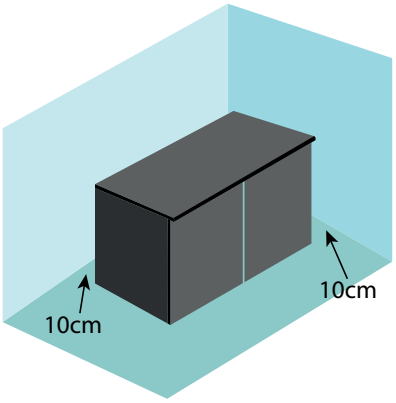

Nadat u de koeler heeft geplaatst, dient u minimaal 2 uur te wachten voordat u deze activeert.
Dit is om het koelmiddel in het systeem te laten bezinken.

Elektrische aansluiting

Controleer de kabel en stekker op beschadigingen voordat u het apparaat in gebruik neemt.
Sluit het product uitsluitend aan op een geaard stopcontact met zekering.
Spanning: 230 Volt – 16A – 50Hz.

De kast opstarten

Voor gebruik raden we aan de kast schoon te maken, zie het hoofdstuk over onderhoud en reiniging.

THERMOSTAAT

Paneel



❄	Start een handmatige ontdooicyclus.	∧	In de programmeermodus: blader door de parametercodes of verhoog de weergegeven waarde.
SET	Om de ingestelde waarde weer te geven. In de programmeermodus selecteert u een parameter of bevestigt u een handeling.	∨ AUX	In de programmeermodus: blader door de parametercodes of verlaag de weergegeven waarde.

Temperatuur

Dit product is uitgerust met een elektronische thermostaat die de temperatuur nauwkeurig regelt. Ontdooien (DEF) wordt eveneens automatisch geregeld. De instellingen en temperatuur zijn reeds in de fabriek ingesteld.
Indien u de temperatuur wenst te wijzigen, dient u de SET knop 3 seconden ingedrukt te houden totdat °C op het display begint te knipperen. U kunt de temperatuur aanpassen met de pijltjestoetsen.
Zodra u de knoppen loslaat, wordt de nieuwe temperatuur ingesteld.

Werking

∧ + ∨ Het paneel vergrendelen of ontgrendelen

SET + ∨ Ga naar de programmeermodus.

SET + ∧ Terug naar kamertemperatuurweergave

Indicaties

❄	Aan	Compressor activated
	Knipperen	Anti short cycle delay activated
❄	Aan	Ontdooien bezig
	Knipperen	Druppelen bezig
°C	Aan	Meeteenheid
	Knipperen	Programmeringsmodus
°F	Aan	Meeteenheid
	Knipperen	Programmeringsmodus

Onderhoud en reiniging

Clean the product with a soft cloth Use lukewarm water with mild soap.
Gebruik geen agressieve reinigingsmiddelen, zoals schuursponsjes, schuurmiddelen of chloor. Do not use water at or near electrical components.

Clean the condenser every week with a vacuum cleaner or soft brush.
De condensor is het zwarte rooster achter de deur van het apparaat.
De deur is voorzien van een magnetische sluiting en is eenvoudig te openen en te sluiten.



Onderhoud

H eem dat geen regelmatige onderhoudsinspecties vereist.
Als de kast niet koelt, controleer dan of stroomuitval de oorzaak is.

Repairs should only be carried out by a skilled technician who is familiar with the product.

Problemen oplossen

If the thermostat display is dim, it indicates a lack of power.
Controleer de stroomtoevoer en vervang defecte zekeringen.

Automatic Defrost Cycle:
The cooler will automatically defrost for 15 to 30 minutes every 3 to 4 hours.
Tijdens deze ontdooicyclus zal de temperatuur in de kast licht stijgen.
Dit is normaal en de temperatuur van de fusten zal minimaal stijgen.
Aanhoudend Hoge Temperatuur - Vorst op de verdamper: Als de temperatuur constant te hoog blijft, kan de verdamper bevroren zijn.
Schakel de koeler uit en open de deur.
Plaats handdoeken of een bak in de kast om overtollig water op te vangen.
Nadat al het ijs is gesmolten (ongeveer 24 uur), schakelt u de koeler weer in.
Controleer of de deurafdichtingen intact zijn.

Aanhoudend Hoge Temperatuur - Condensor reinigen: Als de temperatuur constant te hoog blijft, is de condensor mogelijk vervuild.
Reinig de condensor volgens de eerder gegeven instructies.
Verdere hulp: Neem bij aanhoudende problemen of twijfels contact op met uw installateur.

Bedradingsschema

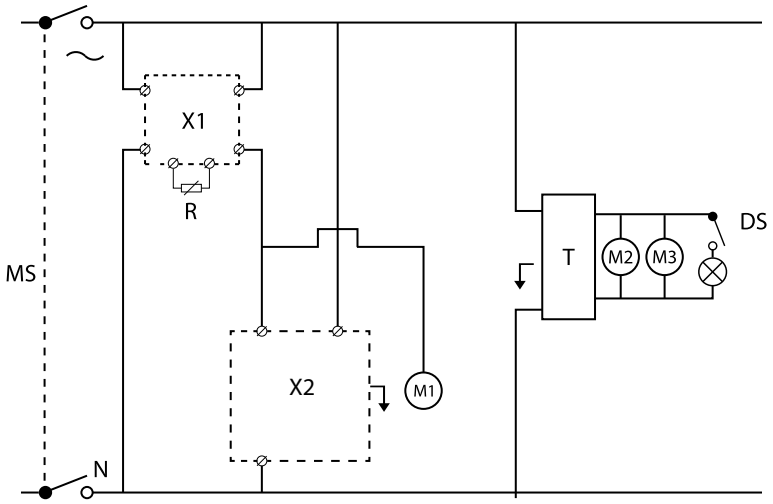

Tabel met Parameters

Code	Beschrijving
MS	Hoofdschakelaar
X1	Elektronische Thermostaat
R	Temp. Sensor
X2	Elektrische Compressorkast
M1	v
M2	Interne ventilator
M3	Interne ventilator
T	Transformer 12V
DS	Deurcontact
LED	LED-lamp

Alarmlijst

Bericht	Oorzaak	Output
"P1"	Storing in de ruimtesensor	Compressorvermogen volgens “Cy” en “Cn”
"P2"	Storing in verdampings-sensor	Het einde van het ontdooien is getimed.
"HA"	Maximale temperatu-uralarm	Outputs ongewijzigd
"LA"	Minimum temperatu-uralarm	Outputs ongewijzigd
“EA”	Extern alarm	Outputs ongewijzigd
“CA”	Ernstig extern alarm	Alle outputs uitgeschakeld.
“dA”	Deur Open	Compressor en ventilatoren start-en opnieuw op

Afvoer

Het doorgestreepte wielbakje geeft aan dat dit product niet als huishoudelijk afval mag worden behandeld. Gelieve dit apart in te leveren bij een speciaal inzamel-punt voor recycling van elektrische en elektronische apparatuur. Neem voor meer informatie contact op met uw lokale overheid.

Dit product bevat geen asbest of CFK's.
De olie in de compressor bevat geen PCB's.

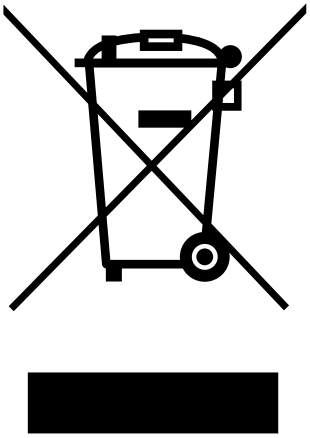

SFK/SCL

FUSTAGE-/FLASKEKØLING

Brugervejledning



SFK fustagekøling



SCL Flaskekøling

Introduktion

Tak fordi du har købt et Tefcold-produkt.



Med over 35 års ekspertise leverer TEFCOLD pålidelige kommercielle køle- og fryseløsninger, der er designet til at øge rentabiliteten for vores kunder på tværs af forskellige føde- og drikkevaresektorer.
Som markedsførende skaber vi konkret værdi ved at forstå vores kunders behov og anvende vores omfattende brancheerfaring.

Vores store lager på over 70.000 enheder kombineret med effektiv logistik sikrer hurtig og præcis levering og understøtter virksomheder i alle størrelser.

Ud over fremragende produkter tilbyder TEFCOLD ekspertrådgivning og personlig service, drevet af vores dybe passion for køling, frysning og i sidste ende vores kunders kommercielle succes.

TEFCOLD blev grundlagt i Viborg i 1987 af Torben og Frede Christensen og er din pålidelige partner til at maksimere salget af køle- og frostvarer.

Indholdsfortegnelse

Introduktion 68
SFK fustagekølere 70
SFK-versioner 70
SCL Combi Line flaskekøling 71
SCL-lagermodulets layout 71
Sikkerhedsinstruktioner 72
Kølemiddel 72
Afrimning 72
Gode råd til brug 72
Udpakning og installation 73
Elektrisk tilslutning 73
Opstart af skabet 73

Termostat 74
Panel 74
Temperatur 74
Betjening 74
Vedligeholdelse og rengøring 75
Service 75
Fejlfinding 75
Ledningsdiagram 76
Tabel over parametre 76
Alarmliste 77
Besked 77
Årsag 77
Udgange 77
Bortskaffelse 77

SFK fustagekølere

SFK fustagekøler-serien er specielt designet til køleopbevaring af 20l, 30l og 50l fustager.
SFK fustagekølere fås med maskinen til højre eller venstre (undtagen SFK-2E).

SFK-versioner

SFK-2E



SFK-4E



SFK-4E



SFK-6E



SFK-6E



SFK-8E



SFK-8E



SCL Combi Line flaskekøling

Du kan vælge mellem standard 1, 2, 3 eller 4 døre (længde henholdsvis 77 cm, 124 cm, 172 cm eller 220 cm), tilslutningsklar eller split (til ekstern kondenserings-gruppe).
Standarddørene kan udskiftes med glasdøre.
Flaskestativ med skuffe og forskellige skuffekombinationer fås på forespørgsel.
Skabet leveres i den sammensætning, du vælger.
Den nyeste generation af SCL Combi-Line flaskekølere har en betydelig reduktion i energiforbruget sammenlignet med tidligere modeller.

SCL-lagermodulets layout

SCL 2

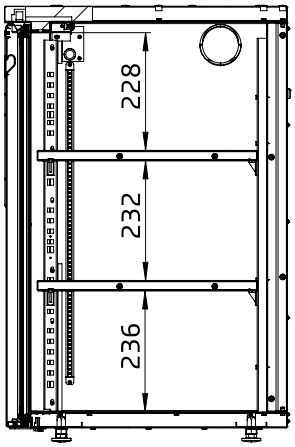

SCL 3

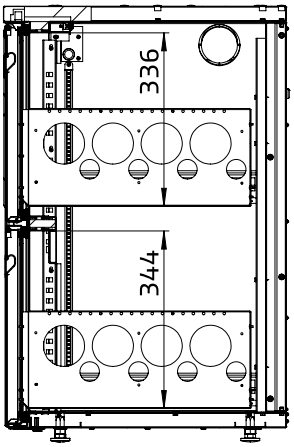

SCL 5

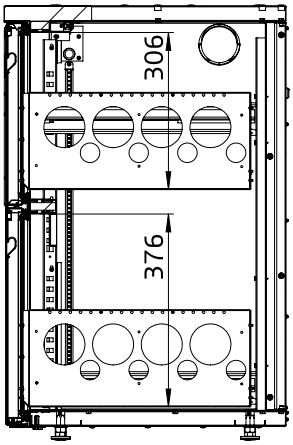

SCL 6

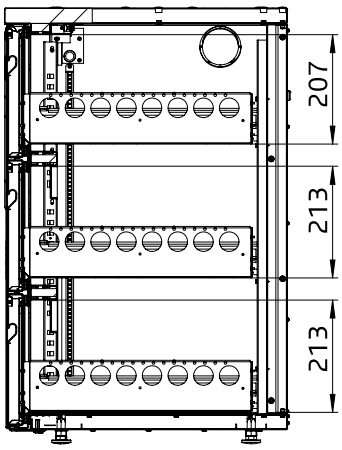

SCL 1

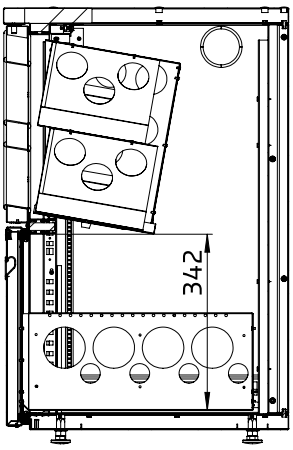

Sikkerhedsinstruktioner

1. For at få fuldt udbytte af skabet skal brugerne læse denne brugervejledning.
2. Det er brugerens ansvar at betjene apparatet i henhold til denne vejledning.
3. Kontakt straks din forhandler i tilfælde af funktionsfejl.
4. Placér skabet på et tørt og ventileret sted.
5. Hold skabet væk fra varmeafgivende kilder, og udsæt det ikke for direkte sollys.
6. Bemærk: Alle elektriske apparater er potentielle farekilder.
7. Opbevar ikke brændbare materialer som fortynder, benzin osv. i skabet.

BEMÆRK: Kølerens maskindel kan indeholde skarpe, bevægelige og varme komponenter.

Kølemiddel

Dette produkt indeholder kølemiddel af typen R290.
Mængden af kølemiddel er angivet på typeskiltet.
R290 er et naturligt, effektivt og internationalt godkendt kølemiddel.
Det påvirker ikke ozonlaget og bidrager stort set ikke til drivhuseffekten.
R290 er dog brandfarlig, så undgå enhver kontakt med åben ild.



Det brandfarlige kølemiddel kræver, at du sørger for god ventilation omkring apparatet.

(IEC 60335-2-89:2022+A11:2022).

Afrimning

Brug ikke mekaniske anordninger til afrimning, da det kan medføre, at kølesystemet bliver utæt.
Brug ikke elektriske apparater inde i kølekammeret.

Gode råd til brug.

Maksimér pladsen mellem fustagerne for at sikre en jævn og effektiv luftcirkulation.
Lad det tage mindst 8 til 12 timer for fustagerne at nå den ønskede temperatur.
Det bedste resultat opnås ved at fylde køleren før lukketid for at give den længst mulige køleperiode inden næste dags service.

Udpakning og installation

Fjern træpallen og emballagen. Skabet er beskyttet af en folie, som skal fjernes før installation.
For at sikre korrekt funktion er det vigtigt, at skabet står i vater.
Hvis skabet leveres med ben, kan disse justeres ved hjælp af sekskantskruen inde i skabet som vist nedenfor.



Lad der være mindst 10 cm fri plads omkring skabet (væg eller andre skabe) for at sikre korrekt ventilation.

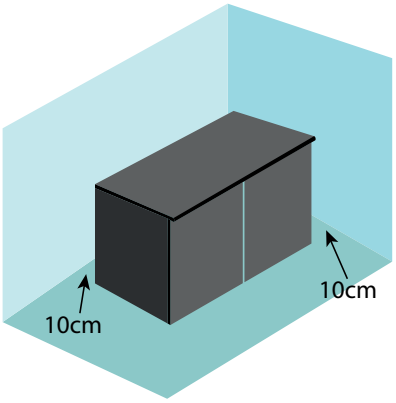

Når du har placeret køleren, skal du vente mindst 2 timer, før du aktiverer den. Det er for at give kølemidlet mulighed for at sætte sig i systemet.

Elektrisk tilslutning

Kontrollér kabel og stik for skader før brug.
Tilslut kun produktet til en sikret og korrekt jordet stikkontakt.
Spænding: 230 Volt - 16A - 50Hz.

Opstart af skabet

Før brug anbefaler vi, at skabet rengøres, se afsnittet om vedligeholdelse og rengøring.

Termostat

Panel



❄	Start en manuel afrimningscyklus.	∧	I programmeringstilstand: Gennemse parameterkoderne eller øg den viste værdi.
SET	Til at vise målindstillingspunkt. I programmeringstilstand vælger den en parameter eller bekræfter en handling.	∨ AUX	I programmeringstilstand: Gennemse parameterkoderne eller reducér den viste værdi.

Temperatur

Dette produkt er udstyret med en elektronisk termostat, der styrer temperaturen nøjagtigt. Afrimning (DEF) reguleres også automatisk.
Indstillingerne og temperaturen er allerede indstillet på fabrikken.
Hvis du vil ændre temperaturen, skal du holde SET-knappen nede i 3 sekunder, indtil °C begynder at blinke på displayet.
Du kan justere temperaturen med pileknapperne.
Når du slipper knapperne, indstilles den nye temperatur.

Betjening

∧ + ∨ Lås eller lås op for panelet

SET + ∨ Gå ind i programmeringstilstand

SET + ∧ Gå tilbage til visning af stuetemperatur

Indikationer

❄	Tændt	Kompressor aktiveret
	Blinker	Anti-kortslutningsforsinkelse aktiveret
❄	Tændt	Afrimning i gang
	Blinker	Drypning i gang
°C	Tændt	Måleenhed
	Blinker	Programmeringstilstand
°F	Tændt	Måleenhed
	Blinker	Programmeringstilstand

Vedligeholdelse og rengøring

Rengør produktet med en blød klud. Brug lunkent vand med mild sæbe.
Brug ikke aggressive rengøringsmidler som f.eks. skuresvampe, slibemidler eller klor. **Brug ikke** vand på eller i nærheden af elektriske komponenter.

Rengør kondensatoren hver uge med en støvsuger eller en blød børste.
Kondensatoren er den sorte rist, der er placeret bag maskinens dør.
Døren er udstyret med en magnetisk forsegling og er nem at åbne/lukke.



Service

Kølesystemet er et hermetisk lukket system, som ikke kræver hyppige serviceeftersyn.
Hvis skabet ikke køler, skal du kontrollere, om årsagen er en strømafbrydelse.

Reparationer bør kun udføres af en faglært tekniker, der er fortrolig med produktet.

Fejlfinding

Hvis termostatens display er svagt, betyder det, at der mangler strøm.
Kontrollér strømforsyningen, og udskift eventuelle defekte sikringer.

Automatisk afrimningscyklus: Køleren afrimer automatisk i 15 til 30 minutter hver 3. til 4. time.
Under denne afrimningscyklus vil temperaturen inde i skabet stige en smule.
Det er normalt, og temperaturen i fustagerne vil stige minimalt.
Vedvarende høj temperatur - frost i fordamperen: Hvis temperaturen konstant er for høj, kan fordamperen være frosset.
Sluk for køleren, og åbn døren.
Læg håndklæder eller en beholder inde i skabet for at opsamle overskydende vand.
Når al isen er smeltet (ca. 24 timer), skal du tænde for køleren igen.
Undersøg dørpakningerne for at sikre, at de er intakte.

Vedvarende høj temperatur - rengøring af kondensator:
Hvis temperaturen konstant er for høj, tyder det på, at kondensatoren ikke er ren.
Rengør kondensatoren i henhold til de tidligere instruktioner.
Yderligere hjælp: Ved vedvarende problemer, eller hvis du er i tvivl, bedes du kontakte din installatør.

Ledningsdiagram

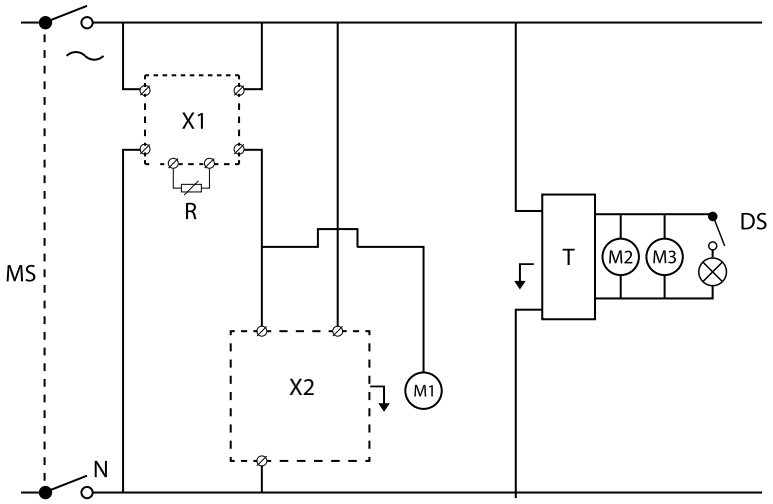

Tabel over parame-tre

Kode	Beskrivelse
MS	Hovedafbryder
X1	Elektronisk termostat
R	Temp.-sonde
X2	Elektrisk boks kompressor
M1	Kondensatorventilator
M2	Intern ventilator
M3	Intern ventilator
T	Transformator 12V
DS	Dørkontakt
LED	LED-lys

Alarmliste

Besked	Årsag	Udgange
"P1"	Fejl i rumsonde	Kompressoroutput i henhold til "Cy" og "Cn"
"P2"	Fejl i fordamperens sonde	Afrimningsslut er tidsindstillet
"HA"	Alarm for maksimal temperatur	Udgange uændrede
"LA"	Alarm for minimumstemperatur	Udgange uændrede
"EA"	Ekstern alarm	Udgange uændrede
"CA"	Alvorlig ekstern alarm	Alle udgange er slået fra.
"dA"	Dør åben	Kompressor og ventilator-er genstarter

Bortskaffelse

Symbolet med den overkrydsede skraldespand på hjul angiver, at dette produkt ikke må behandles som husholdningsaffald. Bortskaf den separat på et udpeget indsamlingssted for genbrug af elektrisk og elektronisk udstyr. Kontakt din lokale myndighed for nærmere oplysninger.

Der anvendes hverken asbest eller CFC i dette produkt.
Olien i kompressoren indeholder ikke PCB.

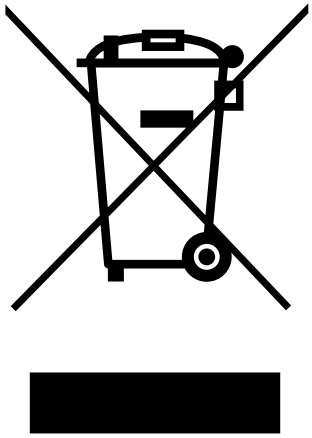

SFK/SCL

KYLNING AV FAT/FLASKOR

Bruksanvisning



SFK fatkylning



SCL flaskkylning

Inledning

Tack för att du har köpt en Tefcold-produkt.



Med över 35 års erfarenhet levererar TEFCOLD tillförlitliga kommersiella kyl- och fryslösningar som är utformade för att öka lönsamheten för våra kunder inom olika livsmedels- och dryckessektorer.
Som marknadsledare skapar vi konkret värde genom att förstå våra kunders behov och tillämpa vår omfattande branscherfarenhet.

Vårt omfattande lager på över 70 000 enheter, i kombination med effektiv logistik, säkerställer snabba och korrekta leveranser, vilket stöder företag av alla storlekar.

Utöver produktkvalitet erbjuder TEFCOLD expertrådgivning och personlig service, som drivs av vår djupa passion för kylning, frysning och i slutändan våra kunders kommersiella framgång.

TEFCOLD grundades i Viborg 1987 av Torben och Frede Christensen och är din pålitliga partner för att maximera försäljningen av kylda och frysta produkter.

Innehållsförteckning

Inledning 79
SFK fatkylare 81
SFK-versioner 81
SCL Combi Line Flaskkylning 82
Layout för SCL-lagringsmodul 82
Säkerhetsinstruktioner 83
Köldmedium 83
Avfrostning 83
Råd för användning 83
Uppackning och installation 84
Elektrisk anslutning 84
Starta upp skåpet 84

Termostat 85
Panel 85
Temperatur 85
Drift 85
Underhåll och rengöring 86
Service 86
Felsökning 86
Kopplingsschema 87
Tabell över parametrar 87
Kod 87
Beskrivning 87
Larmlista 88
Meddelande 88
Orsak 88
Utgångar 88
Bortskaffande 88

SFK fatkylare

SFK fatkylarserien är speciellt utformad för kylförvaring av 20L, 30L och 50L fat. SFK fatkylare finns med maskinen till höger eller vänster (utom SFK-2E).

SFK-versioner

SFK-2E



SFK-4E



SFK-4E



SFK-6E



SFK-6E



SFK-8E



SFK-8E



SCL Combi Line Flaskkylning

Du kan välja mellan standard 1, 2, 3 eller 4 dörrar (längd 77 cm, 124 cm, 172 cm respektive 220 cm), plug ready eller split (för fjärrkondensgrupp).
Standarddörrarna kan bytas ut mot glasdörrar.
Flaskställ med låda och olika lådkombinationer finns på begäran.
Skåpet levereras i den sammansättning som du väljer.
Den senaste generationen SCL Combi-Line flaskkylare har en avsevärt lägre energiförbrukning jämfört med tidigare modeller.

Layout för SCL-lagringsmodul

SCL 2

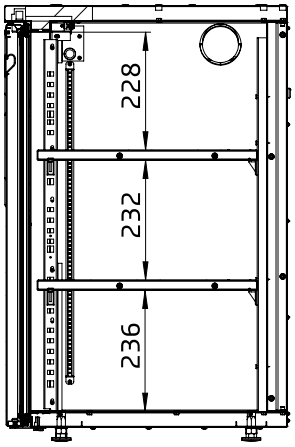

SCL 3

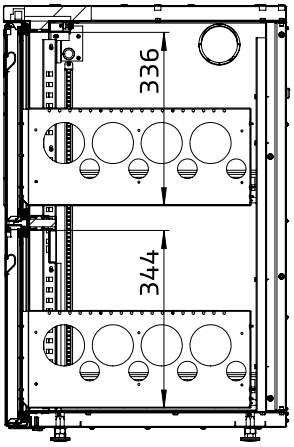

SCL 5

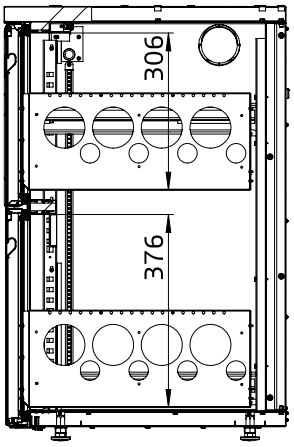

SCL 6

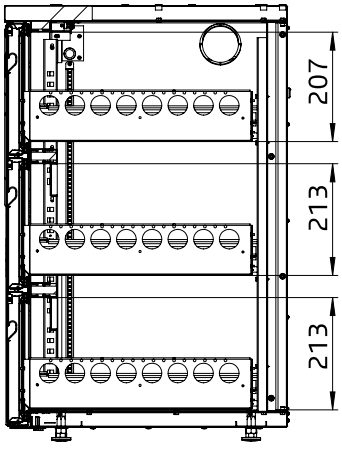

SCL 1

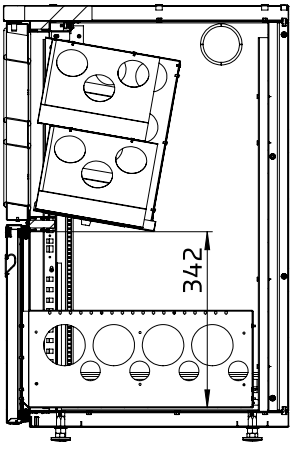

Säkerhetsinstruktioner

1. För att få full nytta av skåpet måste användaren läsa igenom denna bruksanvisning.
2. Det är användarens ansvar att sköta apparaten enligt dessa anvisningar.
3. Kontakta din återförsäljare omedelbart om det uppstår något fel.
4. Placera skåpet på en torr och ventilerad plats.
5. Håll skåpet borta från starkt värmealstrande källor och utsätt det inte för direkt solljus.
6. Observera: Alla elektriska apparater utgör en potentiell riskkälla.
7. Förvara inte brännbart material som thinner, bensin m.m. i skåpet.

OBS: Kylarens maskindel kan innehålla vassa, rörliga och heta komponenter.

Köldmedium

Denna produkt innehåller köldmedium av typ R290.
Mängden köldmedium anges på typskylten.
R290 är ett naturligt, effektivt och internationellt godkänt köldmedium.
Den påverkar inte ozonskiktet och bidrar knappt till växthuseffekten.
R290 är dock brandfarlig, så undvik all kontakt med öppen eld.



Det brandfarliga köldmediet gör att du måste se till att det finns god ventilation runt apparaten.

(IEC 60335-2-89:2022+A11:2022).

Avfrostning

Använd inte mekaniska anordningar vid avfrostning, eftersom det kan leda till läckage i kylsystemet.
Använd inte elektriska apparater inne i det kylda förvaringsfacket.

Råd för användning.

Maximera utrymmet mellan faten för att säkerställa en jämn och effektiv luftcirkulation.
Det tar minst 8-12 timmar för faten att nå önskad temperatur.
För bästa resultat, fyll kylboxen före stängningsdags för att ge längsta möjliga kylperiod före nästa dags service.

Uppackning och installation

Ta bort träpallen och förpackningen. Skåpet är skyddat av en folie som måste tas bort före installationen
För att säkerställa korrekt funktion är det viktigt att skåpet är plant placerat.
Om skåpet levereras med ben kan dessa justeras med hjälp av sexkantsskruven inuti skåpet enligt bilden nedan.



Lämna minst 10 cm fritt utrymme runt skåpet (vägg eller andra skåp) för korrekt ventilation.

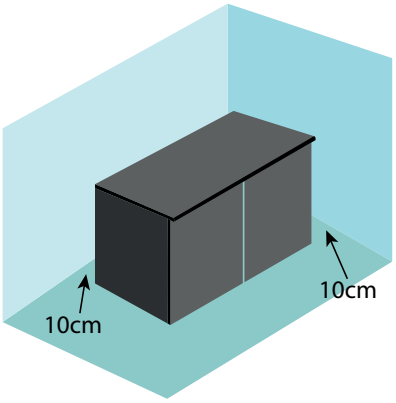

När du har placerat ut kylaren måste du vänta minst 2 timmar innan du aktiverar den.
Detta för att köldmediet ska kunna sätta sig i systemet.

Elektrisk anslutning

Kontrollera att kabeln och kontakten inte är skadade före användning.
Anslut endast produkten till ett säkrat och korrekt jordat uttag.
Spänning: 230 Volt – 16A – 50Hz.

Starta upp skåpet

Före användning rekommenderar vi att skåpet rengörs, se avsnittet om underhåll och rengöring.

TERMOSTAT

Panel



❄	Starta en manuell avfrostningscykel.	∧	I programmering-släge: bläddra i parameterkoderna eller öka det visade värdet.
SET	För att visa målbörvärdet. I programmering-släge väljer den en parameter eller bekräftar en åtgärd.	∨ AUX	I programmering-släge: bläddra bland parameterkoderna eller minska det visade värdet.

Temperatur

Denna produkt är utrustad med en elektronisk termostat som reglerar temperaturen exakt. Avfrostningen (DEF) regleras också automatiskt. Inställningarna och temperaturen har redan ställts in i fabriken.
Om du vill ändra temperaturen måste du hålla SET-knappen intryckt i 3 sekunder tills °C börjar flimra på displayen. Du kan justera temperaturen med hjälp av pilknapparna.
När du släpper knapparna kommer den nya temperaturen att ställas in.

Drift

∧ + ∨ Lås eller lås upp panelen

SET + ∨ Gå till programmeringsläget

SET + ∧ Återgå till visning av rumstemperatur

Indikationer

❄	På	Kompressorn aktiverad
	Blinkande	Anti-kortcykelfördröjning aktiverad
❄	På	Avfrostning pågår
	Blinkande	Droppning pågår
°C	På	Måttenhet
	Blinkande	Programmeringsläge
°F	På	Måttenhet
	Blinkande	Programmeringsläge

Underhåll och rengöring

Rengör produkten med en mjuk trasa Använd ljummet vatten med mild tvål. **Använd inte** aggressiva rengöringsmedel, som skursvampar, slipmedel eller klorin. **Använd inte** vatten på eller i närheten av elektriska komponenter.

Rengör kondensorn varje vecka med en dammsugare eller mjuk borste.
Kondensorn är det svarta gallret som sitter bakom maskindörren.
Dörren är försedd med en magnetisk tätning och är lätt att öppna/stänga.



Service

Kylsystemet är ett hermetiskt tillslutet system som inte kräver frekventa serviceinspektioner.
Om skåpet inte svalnar, kontrollera om det beror på ett strömavbrott.

Reparationer får endast utföras av en kvalificerad tekniker som är förtrogen med produkten.

Felsökning

Om termostatens display är svag indikerar det strömbrist.
Kontrollera strömförsörjningen och byt ut eventuella defekta säkringar

Automatisk avfrostningscykel: Kylaren avfrostar automatiskt i 15 till 30 minuter var 3:e till 4:e timme.
Under denna avfrostningscykel kommer temperaturen inuti skåpet att stiga något.
Detta är normalt, och fatens temperatur kommer att öka minimalt.
Ihållande hög temperatur - Frost i förångaren: Om temperaturen är konstant för hög kan förångaren vara frusen.
Stäng av kylaren och öppna dörren.
Placera handdukar eller ett kärl inuti skåpet för att samla upp överflödigt vatten.
När all is har smält (ca 24 timmar), slå på kylaren igen.
Kontrollera att dörrtätningarna är intakta.

Ihållande hög temperatur - Rengöring av kondensor: Om temperaturen är konstant för hög kan det bero på att kondensorn inte är ren.
Rengör kondensorn enligt tidigare anvisningar.
Ytterligare hjälp: Vid ihållande problem eller om du har några tvivel, kontakta din installatör.

Kopplingsschema

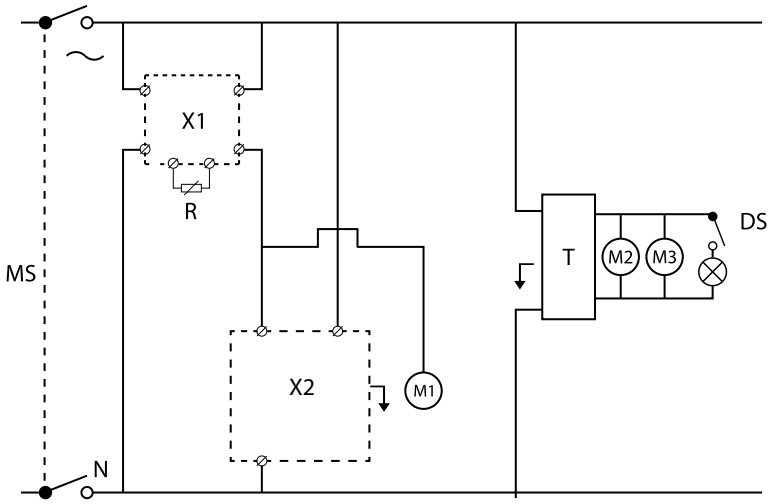

Tabell över parametrar

Kod	Beskrivning
MS	Huvudströmbrytare
X1	Elektronisk termostat
R	Temp. Sond
X2	Elbox Kompressor
M1	Kondensorfläkt
M2	Intern fläkt
M3	Intern fläkt
T	Transformator 12V
DS	Dörrkontakt
LED	LED-belysning

Larmlista

Meddelande	Orsak	Utgångar
"P1"	Fel på rumssond	Kompressoreffekt enligt "Cy" och "Cn"
"P2"	Fel på förångarens sond	Avfrostningens slut är tidsinställd
"HA"	Larm för maximal temperatur	Utgångar oförändrade
"LA"	Larm för lägsta temperatur	Utgångar oförändrade
"EA"	Externt larm	Utgångar oförändrade
"CA"	Allvarligt externt larm	Alla utgångar OFF.
"dA"	Dörr öppen	Kompressor och fläktar startar om

Bortskaffande

Symbolen med den överkorsade soptunnan med hjul anger att denna produkt inte ska hanteras som hushållsavfall. Lämna den separat till en anvisad insamlingsplats för återvinning av elektrisk och elektronisk utrustning. Kontakta din lokala myndighet för mer information.

Varken asbest eller CFC används i denna produkt.
Oljan i kompressorn innehåller inte PCB.

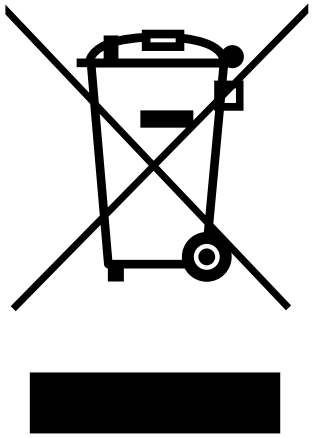

SFK/SCL

KJØLING AV FAT/FLASKE

Brukerhåndbok



SFK Ølfat kjøling



SCL Flaskekjøling

Innledning

Ttakk for at du har kjøpt et Tefcold-produkt.



Med over 35 års ekspertise leverer TEFCOLD pålitelige kommersielle kjøle- og fryseløsninger som er utviklet for å øke lønnsomheten for våre kunder i ulike mat- og drikkevarebransjer.
Som markedsleder skaper vi konkret verdi ved å forstå kundenes behov og bruke vår omfattende bransjeerfaring.

Vårt betydelige lager på over 70 000 enheter, kombinert med effektiv logistikk, sikrer rask og nøyaktig levering, noe som støtter bedrifter i alle størrelser.

I tillegg til fremragende produkter tilbyr TEFCOLD ekspertrådgivning og personlig service, drevet av vår dype lidenskap for kjøling, frysing og til syvende og sist våre kunders kommersielle suksess.

TEFCOLD ble grunnlagt i Viborg i 1987 av Torben og Frede Christensen, og er din pålitelige partner når det gjelder å maksimere salget av kjølte og frosne varer.

Innholdsfortegnelse

Innledning 90
SFK Keg-kjølere 92
SFK-versjoner 92
SCL Combi Line Flaskekjøling 93
Layout for SCL-lagringsmodul 93
Sikkerhetsinstruksjoner 94
Kjølemiddel 94
Avriming 94
Råd for bruk. 94
Utpakking og montering 95
Elektrisk tilkobling. 95
Start opp kabinettet. 95
Termostat 96
Panel 96

Temperatur 96
Drift 96
Vedlikehold og rengjøring 97
Service 97
Feilsøking. 97
Koblingsskjema 98
Tabell over parametere 98
Kode 98
Beskrivelse. 98
Alarmliste 99
Melding 99
Årsak. 99
Utganger. 99
Disponering 99

SFK Keg-kjølere

SFK Keg-kjølerserien er spesialdesignet for kjølelagring av 20-, 30- og 50-liters fat. SFK-kjølerserien er tilgjengelige med maskinen på høyre eller venstre side (unntatt SFK-2E).

SFK-versjoner

SFK-2E



SFK-4E



SFK-4E



SFK-6E



SFK-6E



SFK-8E



SFK-8E



SCL Combi Line Flaskekjøling

Du kan velge mellom standard 1, 2, 3 eller 4 dører (lengde henholdsvis 77 cm, 124 cm, 172 cm eller 220 cm), pluggklar eller delt (for ekstern kondenseringsgruppe). Standarddørene kan byttes ut med glassdører.
Flaskestativ med skuff og ulike skuffkombinasjoner er tilgjengelig på forespørsel. Skapet leveres i den sammensetningen du ønsker.
Den nyeste generasjonen SCL Combi-Line flaskekjølere har en betydelig reduksjon i energiforbruket sammenlignet med tidligere modeller.

Layout for SCL-lagringsmodul

SCL 2

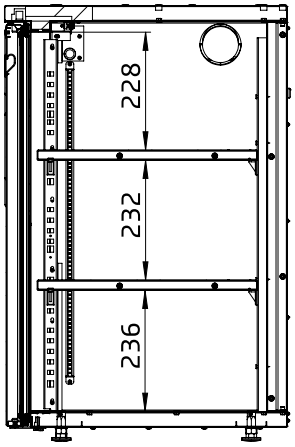

SCL 3

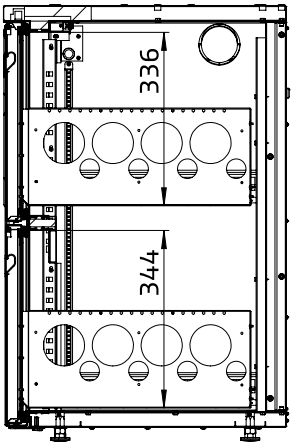

SCL 5

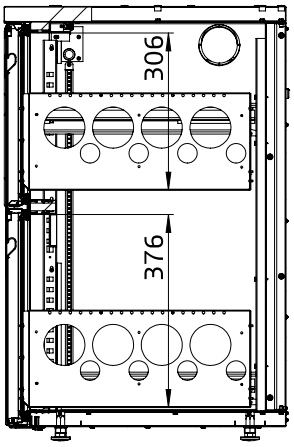

SCL 6

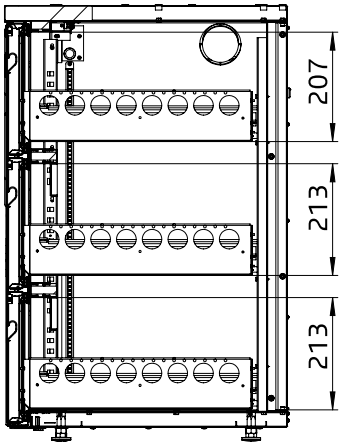

SCL 1

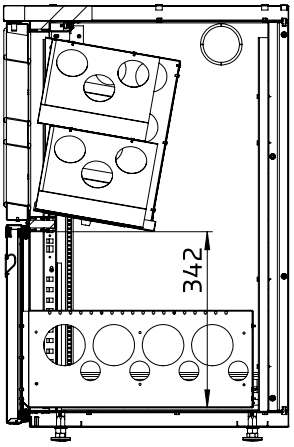

Sikkerhetsinstruksjoner

1. For å få full nytte av skapet må brukeren lese denne bruksanvisningen.
2. Det er brukerens ansvar å bruke apparatet i henhold til disse instruksjonene.
3. Kontakt forhandleren umiddelbart skulle det oppstå funksjonsfeil.
4. Plasser skapet på et tørt og ventilert sted.
5. Hold kabinettet unna kilder som avgir sterk varme, og ikke utsett det for direkte sollys.
6. Merk: Alle elektriske apparater er potensielle farekilder.
7. Ikke oppbevar brennbart materiale som tynnere, bensin osv. i skapet.

MERK: Maskindelen av kjøleren kan inneholde skarpe, bevegelige og varme komponenter.

Kjølemiddel

Dette produktet inneholder kjølemiddel av typen R290.
Mengden kjølemiddel er angitt på typeskiltet.
R290 er et naturlig, effektivt og internasjonalt godkjent kjølemiddel.
Det påvirker ikke ozonlaget og bidrar knapt nok til drivhuseffekten.
R290 er imidlertid brannfarlig, så unngå kontakt med åpen ild.



Det brannfarlige kjølemiddelet krever at du sørger for god ventilasjon rundt apparatet.

(IEC 60335-2-89:2022+A11:2022).

Avriming

Ikke bruk mekaniske innretninger ved avriming, da dette kan føre til lekkasje i kjølesystemet.
Ikke bruk elektriske apparater inne i kjølerommet.

Råd for bruk.

Maksimer avstanden mellom fatene for å sikre jevn og effektiv luftsirkulasjon.
La det gå minst 8 til 12 timer før tønnene når ønsket temperatur.
For best resultat bør du fylle kjøleren før stengetid, slik at du får lengst mulig kjøleperiode før neste dags service.

Utpakking og montering

Fjern trepallen og emballasjen. Skapet er beskyttet av en folie, som må fjernes før installasjon
For å sikre korrekt funksjon er det viktig at skapet står i vater.
Hvis skapet leveres med ben, kan disse justeres ved hjelp av sekskantskruen på innsiden av skapet, som vist nedenfor.



La det være minst 10 cm fri plass rundt skapet (vegg eller andre skap) for å sikre god ventilasjon.

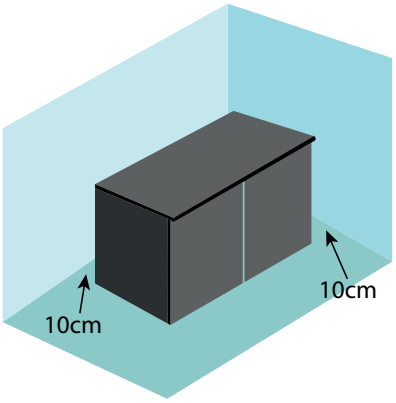

Etter at du har plassert kjøleboksen, må du vente i minst 2 timer før du aktiverer den.
Dette er for å la kjølemiddelet sette seg i systemet.

Elektrisk tilkobling

Kontroller at kabelen og støpselet ikke er skadet før bruk.
Produktet må kun kobles til en sikret og korrekt jordet stikkontakt.
Spenning: 230 Volt - 16A - 50Hz.

Start opp kabinettet

Vi anbefaler at skapet rengjøres før bruk. Se avsnittet om vedlikehold og rengjøring.

Termostat

Panel



❄	Start en manuell avrimingssyklus.	∧	I programmeringsmodus: Bla gjennom parameterkodene eller øk den viste verdien.
SET	For å vise målinnstillingspunkt. I programmeringsmodus velger den en parameter eller bekrefter en operasjon.	∨ AUX	I programmeringsmodus: Bla gjennom parameterkodene eller reduser den viste verdien.

Temperatur

Dette produktet er utstyrt med en elektronisk termostat som styrer temperaturen nøyaktig. Avriming (DEF) reguleres også automatisk. Innstillingene og temperaturen er allerede innstilt fra fabrikken.
Hvis du vil endre temperaturen, må du holde SET-knappen inne i 3 sekunder til °C begynner å flimre på displayet. Du kan justere temperaturen med piltastene.
Når du slipper knappene, stilles den nye temperaturen inn.

Drift

∧ + ∨ Lås eller lås opp panelet

SET + ∨ Gå inn i programmeringsmodus

SET + ∧ Gå tilbake til visning av romtemperatur

Indikasjoner

❄	På	Kompressor aktivert
	Blinker	Anti-kortsyklusforsinkelse aktivert
❄	På	Avriming pågår
	Blinker	Drypping pågår
°C	På	Måleenhet
	Blinker	Programmeringsmodus
°F	På	Måleenhet
	Blinker	Programmeringsmodus

Vedlikehold og rengjøring

Rengjør produktet med en myk klut. Bruk lunkent vann med mild såpe.
Ikke bruk aggressive rengjøringsmidler, for eksempel skuresvamper, slipemidler eller klor. **Ikke** bruk vann på eller i nærheten av elektriske komponenter.

Rengjør kondensatoren hver uke med en støvsuger eller en myk børste.
Kondensatoren er den svarte risten som befinner seg bak maskindøren.
Døren er utstyrt med magnetisk tetning og er enkel å åpne og lukke.



Service

Kjølesystemet er et hermetisk lukket system som ikke krever hyppige serviceinspeksjoner.
Hvis skapet ikke kjøler, må du sjekke om årsaken er strømbrudd.

Reparasjoner bør kun utføres av en faglært tekniker som er kjent med produktet.

Feilsøking

Hvis termostatdisplayet er svakt, er det tegn på strømmangel.
Kontroller strømforsyningen og skift ut eventuelle defekte sikringer

Automatisk avrimingssyklus: Kjøleboksen tiner automatisk i 15 til 30 minutter hver 3. til 4. time.
Under denne avrimingssyklusen vil temperaturen inne i skapet stige noe.
Dette er normalt, og temperaturen på fatene vil øke minimalt.
Vedvarende høy temperatur - frost i fordamperen:Hvis temperaturen holder seg konstant for høy, kan fordamperen være frosset.
Slå av kjøleapparatet og åpne døren.
Legg håndklær eller en beholder inne i skapet for å samle opp overflødig vann.
Når all isen har smeltet (ca. 24 timer), slår du på kjøleboksen igjen.
Kontroller at dørpakningene er intakte.

Vedvarende høy temperatur - rengjøring av kondensatoren:Hvis temperaturen konstant er for høy, er det mulig at kondensatoren ikke er ren.
Rengjør kondensatoren i henhold til instruksjonene som er gitt tidligere.
Ytterligere hjelp: Ved vedvarende problemer eller hvis du er i tvil, ta kontakt med installatøren din.

Koblingsskjema

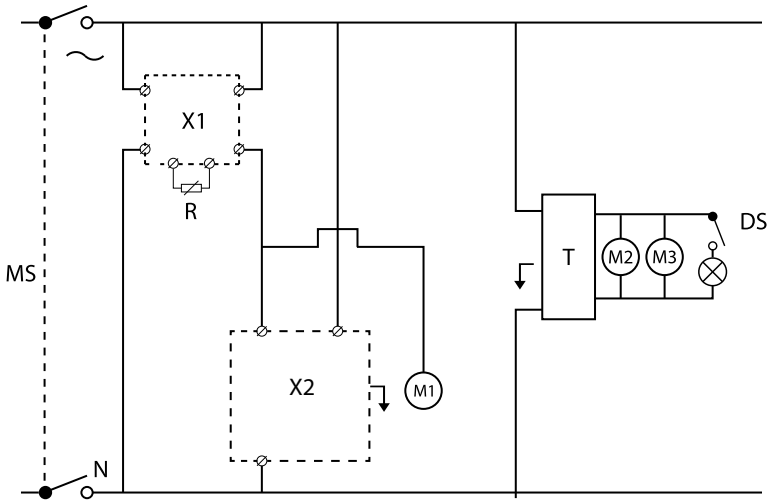

Tabell over parameetere

Kode	Beskrivelse
MS	Hovedbryter
X1	Elektronisk termostat
R	Temp. Sonde
X2	Elektrisk boks Kompressor
M1	Kondensatorvifte
M2	Intern vifte
M3	Intern vifte
T	Transformator 12V
DS	Dørbryter
LED	LED-lys

Alarmliste

Melding	Årsak	Utganger
"P1"	Feil på romsonde	Kompressorutgang i henhold til "Cy" og "Cn"
"P2"	Feil på fordamperens sonde	Avrimingsslutt er tidsbestemt
"HA"	Alarm for maksimal temperatur	Utganger uendret
"LA"	Alarm for minimums-temperatur	Utganger uendret
"EA"	Ekstern alarm	Utganger uendret
"CA"	Alvorlig ekstern alarm	Alle utganger OFF.
"dA"	Dør åpen	Kompressor og vifter starter på nytt

Disponering

Symbolet med overkrysset søppelbøtte på hjul indikerer at dette produktet ikke skal behandles som husholdningsavfall. Kast den separat på et oppsamlingssted for gjenvinning av elektrisk og elektronisk utstyr. Kontakt de lokale myndighetene for mer informasjon.

Verken asbest eller KFK er brukt i dette produktet.
9. Oljen i kompressoren inneholder ikke PCB

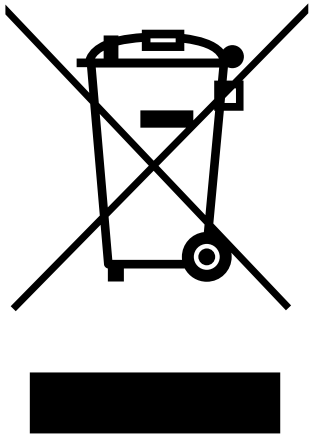

SFK/SCL

TYNNYRIN JÄÄHDYTYS / PULLON JÄÄHDYTYS

Käyttöohje



SFK Tynnyrin jäähdytys



SCL Pullon jäähdytys

Johdanto

Kiitos, että ostit Tefcold-tuotteen.



TEFCOLD tarjoaa yli 35 vuoden asiantuntemuksella luotettavia kaupallisia viilennys- ja pakastusratkaisuja, jotka on suunniteltu lisäämään asiakkaidemme kannattavuutta eri elintarvike- ja juomasektoreilla.
Markkinajohtajana luomme konkreettista arvoa ymmärtämällä asiakkaidemme tarpeet ja hyödyntämällä laajaa kokemustamme alalta.

Yli 70 000 yksikön varasto ja tehokas logistiikka takaavat nopeat ja tarkat toimitukset, jotka tukevat kaiken kokoisia yrityksiä.

Erinomaisten tuotteiden lisäksi TEFCOLD tarjoaa asiantuntevaa neuvontaa ja yksilöllistä palvelua, jota ruokkii syvä omistautuneisuutemme viilentämiseen, pakastamiseen ja lopulta asiakkaidemme kaupallisen menestyksen tukemiseen.

Torben ja Frede Christensenin vuonna 1987 Viborgissa perustama TEFCOLD on luotettava kumppanisi viilennettyjen ja pakastettujen tuotteiden myynnin maksimoimiseksi.

Sisällysluettelo

Johdanto 101
SFK-tynnyrijäähdyttimet 103
SFK-versiot 103
SCL Combi Line -pullonjäähdytys 104
SCL-säilytysmoduulin asettelu 104
Turvallisuusohjeet 105
Kylmäaine. 105
Sulatus 105
Neuvoja käyttöön. 105
Pakkauksen purkaminen ja asennus. 106
Sähköliitäntä 106
Kaapin käynnistäminen 106
Paneeli 107
Lämpötila 107
Käyttö 107
Huolto ja puhdistus 108
Huolto 108
Vianmääritys 108
Kytkentäkaavio 109
Parametritaulukko 109
Koodi 109
kuvaus 109
Hälytysluettelo 110
Viesti 110
Syy 110
Tulos 110
Hävittäminen 110

SFK-tynnyrijäähdyttimet

SFK-tynnyrijäähdytinsarja on suunniteltu erityisesti 20 litran, 30 litran ja 50 litran tynnyrien kylmäsäilytykseen.
Saatavilla olevissa SFK-tynnyrijäähdyttimissä kone on oikealla tai vasemmalla puolella (paitsi SFK-2E).

SFK-versiot

SFK-2E



SFK-4E



SFK-4E



SFK-6E



SFK-6E



SFK-8E



SFK-8E



SCL Combi Line -pullonjäähdytys

Voit valita 1, 2, 3 tai 4 vakio-ovesta (pituus 77 cm, 124 cm, 172 cm tai 220 cm), pistorasiaan kytkettävän tai jaetun (etälauhdutusryhmää varten).
Vakio-ovet voidaan vaihtaa lasioviin.
Pulloteline, jossa on laatikko, sekä erilaisia laatikkoyhdistelmiä on saatavana pyynnöstä.
Kaappi toimitetaan valitsemassasi kokoonpanossa.
Uusimman sukupolven SCL Combi-Line -pullonjäähdyttimissä energiankulutus on huomattavasti aiempia malleja alhaisempi.

SCL-säilytysmoduulin asettelu

SCL 2

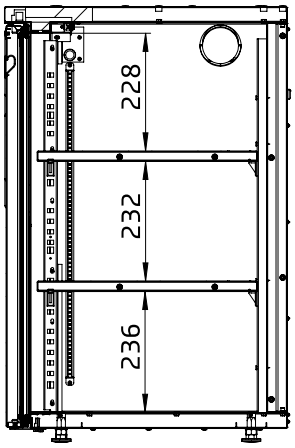

SCL 3

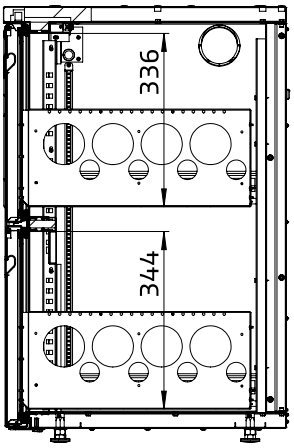

SCL 5

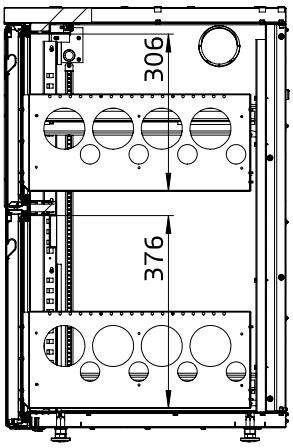

SCL 6

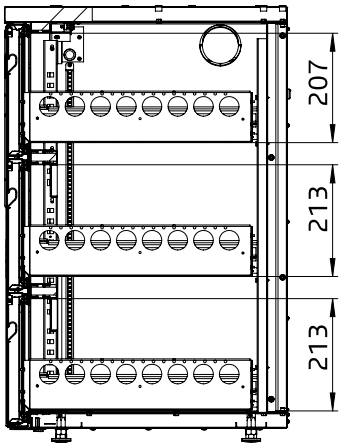

SCL 1

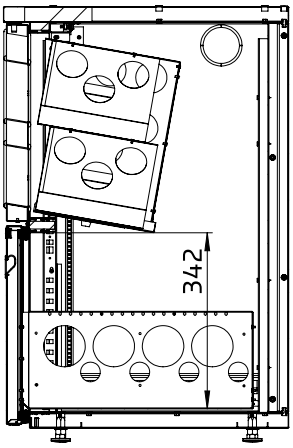

Turvallisuusohjeet

1. Saadakseen enemmän irti kaapistaan käyttäjien on luettava tämä käyttöohje.
2. Käyttäjä vastaa laitteen näiden ohjeiden mukaisesta käytöstä.
3. Ota välittömästi yhteyttä jälleenmyyjääsi, jos ilmenee toimintahäiriöitä.
4. Sijoita kaappi kuivaan ja ilmastoituun paikkaan.
5. Pidä kaappi kaukana voimakkaasti lämpöä säteilevistä lämmönlähteistä äläkä altista sitä suoralle auringonvalolle.
6. Huomautus: kaikki sähkölaitteet ovat mahdollisia vaaranlähteitä.
7. Älä säilytä kaapissa helposti syttyvää materiaalia, kuten liuottimia, bensiiniä jne.

HUOMAUTUS: Jäähdyttimen koneosassa voi olla teräviä, liikkuvia ja kuumia osia.

Kylmäaine

Tämä tuote sisältää kylmäainetta, tyyppi R290.
Kylmäaineen määrä on ilmoitettu tyyppikilvessä.
R290 on luonnollinen, tehokas ja kansainvälisesti hyväksytty kylmäaine.
Se ei vaikuta otsonikerrokseen eikä juurikaan lisää kasvihuoneilmiötä.
R290 on kuitenkin syttyvää, joten vältä kosketusta avotulen kanssa.



Syttyvän kylmäaineen vuoksi laitteen ympärillä on oltava hyvä ilmanvaihto.

(IEC 60335-2-89:2022+A11:2022).

Sulatus

Älä käytä mekaanisia laitteita sulatuksessa, sillä se voi aiheuttaa vuotoja jäähdytysjärjestelmään.
Älä käytä sähkölaitteita kylmäsäilytystilan sisällä.

Neuvoja käyttöön.

Maksimoi tynnyrien välinen tila varmistaaksesi tasaisen ja tehokkaan ilmankierron.
Odota vähintään 8–12 tuntia, jotta tynnyrit saavuttavat halutun lämpötilan.
Parhaan tuloksen saat, kun täytät jäähdyttimen ennen sulkemisaikaa, jotta jäähdytysaika on mahdollisimman pitkä ennen seuraavan päivän palvelua.

Pakkauksen purkaminen ja asennus

Poista puinen kuormalava ja pakkaus. Kaappi on suojattu foliolla, joka on poistettava ennen asennusta.
Oikean toiminnan varmistamiseksi on tärkeää, että kaappi on vaakasuorassa.
Jos kaapin mukana toimitetaan jalat, niitä voidaan säätää kaapin sisällä olevalla kuusioruuvilla alla olevan kuvan mukaisesti.



Jätä kaapin ympärille (seinään tai muihin kaappeihin) vähintään 10 cm vapaata tilaa riittävää ilmanvaihtoa varten.

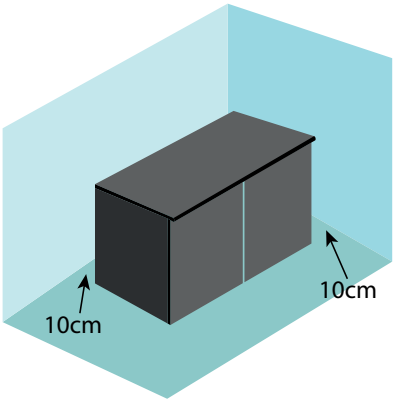

Kun jäähdytin on asetettu paikalleen, sinun on odotettava vähintään 2 tuntia ennen sen aktivoimista.
Näin kylmäaine pääsee asettumaan järjestelmään.

Sähköliitäntä

Tarkista kaapeli ja pistoke vaurioiden varalta ennen käyttöä.
Kytke tuote vain sulakkeella suojattuun ja asianmukaisesti maadoitettuun pistorasiaan.
Jännite: 230 V – 16 A – 50 Hz.

Kaapin käynnistäminen

Suosittelemme, että kaappi puhdistetaan ennen käyttöä, katso kohta Huolto ja puhdistus.

Termostaatti

Paneeli



❄	Käynnistä manuaalinen sulatusjakso.	∧	Ohjelmointitilassa: selaa parametrien koodeja tai kasvata näytettyä arvoa.
SET	Tavoiteasetuspisteen näyttäminen. Ohjelmointitilassa valitsee parametrin tai vahvistaa toiminnon.	∨ AUX	Ohjelmointitilassa: selaa parametrikoodeja tai pienennä näytettyä arvoa.

Lämpötila

Tässä tuotteessa on elektroninen termostaatti, joka säätää lämpötilaa tarkasti. Myös sulatusta (DEF) säädetään automaattisesti. Asetukset ja lämpötila on jo asetettu tehtaalla.
Jos haluat muuttaa lämpötilaa, pidä SET-painiketta painettuna 3 sekunnin ajan, kunnes °C alkaa vilkkua näytössä. Voit säätää lämpötilaa nuolinäppäimillä.
Kun painikkeet vapautetaan, uusi lämpötila on asetettu.

Käyttö

∧ + ∨ Paneelin lukitus tai lukituksen avaaminen

SET + ∨ Siirry ohjelmointitilaan

SET + ∧ Palaa huoneenlämpötilan näyttöön

Käyttöaiheet

❄	Päällä	Kompressori aktivoitu
	Vilkkuu	Lyhyen jakson viiveen esto aktivoitu
❄	Päällä	Sulatus käynnissä
	Vilkkuu	Tippuminen käynnissä
°C	Päällä	Mittayksikkö
	Vilkkuu	Ohjelmointitila
°F	Päällä	Mittayksikkö
	Vilkkuu	Ohjelmointitila

Huolto ja puhdistus

Puhdista tuote pehmeällä liinalla Käytä haaleaa vettä ja mietoa saippuaa.
Älä käytä voimakkaita puhdistusaineita, kuten hankaustyynyjä, hankausaineita tai klooria. **Älä** käytä vettä sähkökomponentteihin tai niiden läheisyydessä.

Puhdista lauhdutin viikoittain pölynimurilla tai pehmeällä harjalla.
Lauhdutin on koneen oven takana oleva musta ritilä.
Ovessa on magneettitiiviste, ja se on helppo avata/sulkea.



Huolto

Jäähdytysjärjestelmä on hermeettisesti suljettu järjestelmä, joka ei vaadi usein tehtäviä huoltotarkastuksia.
Jos kaappi ei jäähdy, tarkista, onko syynä sähkökatkos.

Korjauksia saa tehdä vain ammattitaitoinen teknikko, joka tuntee tuotteen.

Vianmääritys

Jos termostaatin näyttö on himmeä, virransyöttö on puutteellista.
Tarkista virtalähde ja vaihda mahdolliset vialliset sulakkeet.

Automaattinen sulatusjakso: Jäähdytintä sulatetaan automaattisesti 15–30 minuutin ajan 3–4 tunnin välein.
Tämän sulatusjakson aikana lämpötila kaapin sisällä nousee hieman.
Tämä on normaalia, ja tynnyrien lämpötila nousee vain vähän.
Pysyvä korkea lämpötila – höyrystimen jäätyminen: Jos lämpötila pysyy jatkuvasti liian korkeana, höyrystin voi olla jäässä.
Sammuta jäähdytin ja avaa ovi.
Aseta kaapin sisälle pyyhkeitä tai astia ylimääräisen veden keräämiseksi.
Kun kaikki jää on sulanut (noin 24 tuntia), kytke jäähdytin uudelleen päälle.
Tarkasta ovitiivisteet varmistaaksesi, että ne ovat ehjät.

Pysyvä korkea lämpötila – Lauhduttimen puhdistus: Jos lämpötila pysyy jatkuvasti liian korkeana, lauhdutin ei ehkä ole puhdas.
Puhdista lauhdutin aiemmin annettujen ohjeiden mukaisesti.
Lisäohjeet: Jos ongelmat hatkuvat tai sinulla kysyttävää, ota yhteys asentajaan.

Kytkentäkaavio

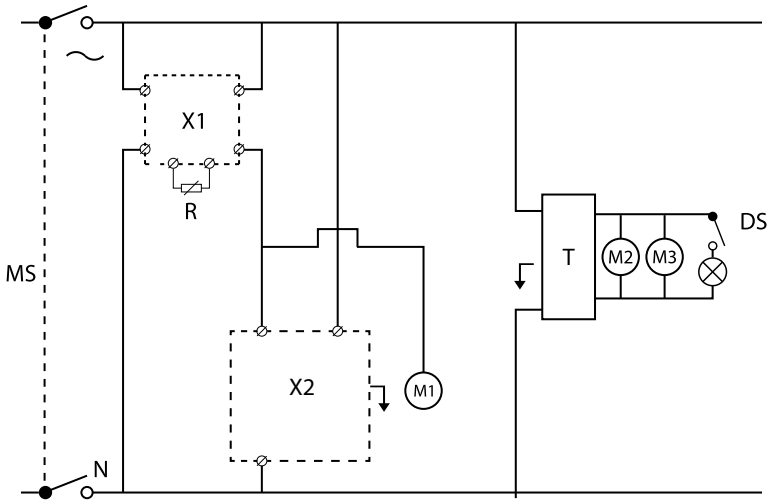

Parametritaulukko

Koodi	kuvaus
MS	Pääkytkin
X1	Elektroninen termostaatti
R	Lämpötila-anturi
X2	Sähkörasiankompressori
M1	Lauhduttimen tuuletin
M2	Sisäinen tuuletin
M3	Sisäinen tuuletin
T	Muuntaja 12V
DS	Ovikytkin
LED	LED-valo

Hälytysluettelo

Viesti	Syy	Tulos
"P1"	Huoneanturin vikaantuminen	Kompressorin ulostulo "Cy" ja "Cn" mukaan.
"P2"	Höyrystimen anturin vika	Sulatus päättyy ajastetusti
"HA"	Maksimilämpötilan hälytys	Tulokset ennallaan
"LA"	Minimilämpötilan hälytys	Tulokset ennallaan
"EA"	Ulkoinen hälytys	Tulokset ennallaan
"CA"	Vakava ulkoinen hälytys	Kaikki tulokset OFF.
"dA"	Ovi auki	Kompressori ja puhaltimet käynnistyvät uudelleen

Hävittäminen

Yliviivattu pyörillä varustettu jäteastiasymboli tarkoittaa, että tätä tuotetta ei saa käsitellä kotitalousjätteenä. Hävitä se erikseen sähkö- ja elektroniikkalaitteiden kierrätykseen tarkoitetussa keräyspisteessä. Lisätietoja saat paikallisilta viranomaisilta.

Tässä tuotteessa ei ole käytetty asbestia eikä CFC-yhdisteitä.
Kompressorin öljy ei sisällä PCB:tä.

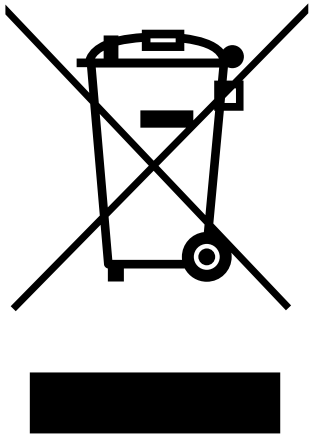

SFK/SCL

HORDÓHŰTÉS/PALACKHŰTÉS

Felhasználói kézikönyv



SFK hordóhűtés



SCL palackhűtés

Bevezetés

Köszönjük, hogy Tefcold terméket vásárolt.



A TEFCOLD több mint 35 éves szakértelmét felhasználva megbízható kereskedelmi hűtési és fagyasztási megoldásokat kínál, azzal a céllal, hogy növeljük ügyfeleink jövedelmezőségét a különböző élelmiszer- és italágazatokban. Piacvezetőként kézzelfogható értéket teremtünk azáltal, hogy megértjük ügyfeleink igényeit és kamatoztatjuk széles körű iparági tapasztalatainkat.

Több mint 70 000 darabból álló jelentős raktárkészletünk, valamint hatékony logisztikai rendszerünk gyors és pontos szállítást biztosít, így támogatva üzleti partnereinket, a legkisebbektől a legnagyobbakig.

A kiváló minőségű termékkínálaton túl a TEFCOLD szakértői tanácsadást és személyre szabott szolgáltatást is nyújt, amelyet a hűtés, a fagyasztás és végső soron ügyfeleink kereskedelmi sikere iránti mély elkötelezettségünk táplál.

A Torben és Frede Christensen által 1987-ben Viborgban alapított TEFCOLD az Ön megbízható partnere a hűtött és fagyasztott termékek értékesítésének maximalizálásában.

Tartalomjegyzék

Bevezetés 112
SFK hordóhűtők 114
SFK modellek 114
Az SCL Combi Line palackhűtés 115
Az SCL tárolómodul rajza 115
Biztonsági utasítások 116
Hűtőközeg 116
Leolvasztás 116
Használatra vonatkozó tanácsok 116
Kicsomagolás és telepítés 117
Elektromos csatlakoztatás 117
A berendezés üzembe helyezése 117

Termosztát 118
Panel 118
Hőmérséklet 118
Működés 118
Karbantartás és tisztítás 119
Szerviz 119
Hibaelhárítás 119
Kapcsolási rajz 120
Paramétertáblázat 120
Kód 120
UK 120
Riasztási lista 121
Üzenet 121
Ok 121
Kimenetek 121
Hulladékkezelés 121

SFK hordóhűtők

Az SFK hordóhűtő-családot kifejezetten 20, 30 és 50 literes hordók hűtött tárolására tervezték.
Az SFK hordóhűtők a jobb vagy a bal oldalon elhelyezett géppel is kaphatók (kivéve az SFK-2E modellt).

SFK modellek

SFK-2E



SFK-4E



SFK-4E



SFK-6E



SFK-6E



SFK-8E



SFK-8E



Az SCL Combi Line palackhűtés

1, 2, 3 vagy 4 ajtós (77 cm, 124 cm, 172 cm vagy 220 cm hosszúságú), konnektorra csatlakoztatható vagy (távoli kondenzációs egységhez való) osztott opciók közül választhat.
A standard ajtók üvegajtókra cserélhetők.
A fiókos palacktartó és a különböző fiókkombinációk rendelhető opciók.
A szekrényt az Ön által választott összeállításban szállítjuk.
A legújabb generációs SCL Combi-Line palackhűtők a korábbi modellekhez képest jelentősen csökkentett energiafogyasztással üzemelnek.

Az SCL tárolómodul rajza

SCL 2

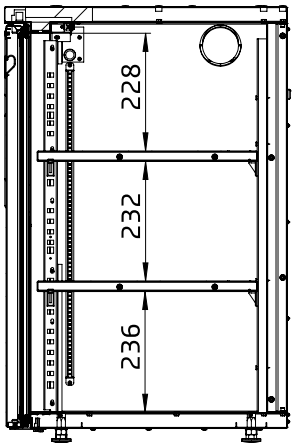

SCL 3

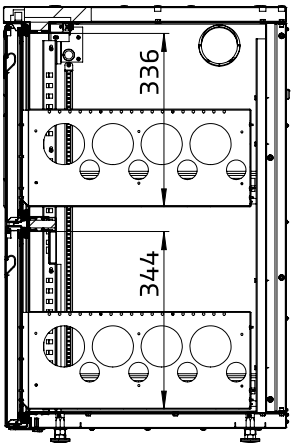

SCL 5

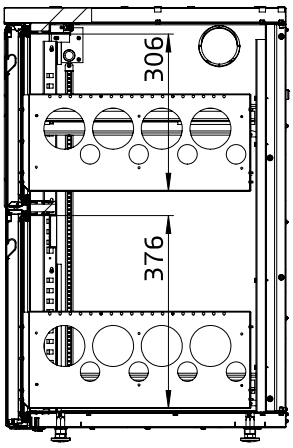

SCL 6

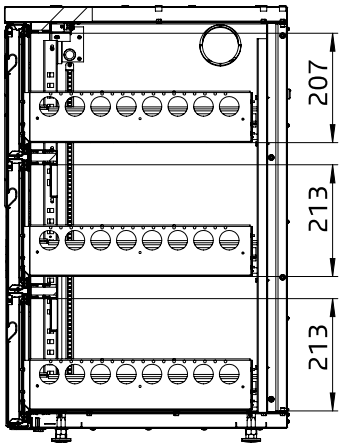

SCL 1

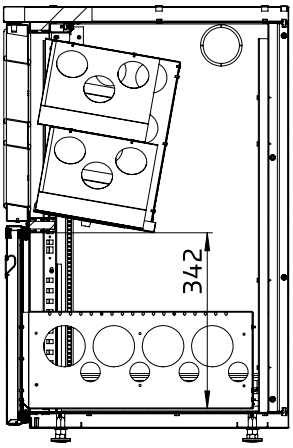

Biztonsági utasítások

1. A szekrény teljes körű használatához a felhasználók el kell olvassák a jelen használati útmutatót.
2. A felhasználó felelőssége, hogy a készüléket ezen utasításoknak megfelelően üzemeltesse.
3. Bármilyen meghibásodás esetén azonnal forduljon a forgalmazóhoz.
4. Helyezze a szekrényt száraz, jól szellőző helyre.
5. Tartsa a szekrényt hőforrásoktól távol, és ne tegye ki közvetlen napfénynek.
6. Megjegyzés: minden elektromos készülék potenciális veszélyforrás.
7. Ne tároljon a szekrényben gyúlékony anyagokat, például hígítót, benzint stb.

MEGJEGYZÉS: A hűtő gépészeti része éles, mozgó és forró alkatrészeket tartalmazhat.

Hűtőközeg

A termék R290 típusú hűtőközeget tartalmaz.
A hűtőközeg mennyisége a típusjelző táblán van feltüntetve.
Az R290 természetes, hatékony és nemzetközileg jóváhagyott hűtőközeg.
Nem károsítja az ózonréteget, és alig járul hozzá az üvegházhatáshoz.
Az R290 azonban gyúlékony, ezért kerülje a nyílt lánggal való érintkezését.



A gyúlékony hűtőközeg miatt gondoskodjon a készülék környezetében a megfelelő szellőzésről.

(IEC 60335-2-89:2022+A11:2022).

Leolvasztás

Ne használjon mechanikus eszközöket a leolvasztás során, mert azok a hűtőrendszer szivárgását okozhatják.
Ne használjon elektromos készülékeket a hűtőtérben.

Használatra vonatkozó tanácsok

Maximalizálja a hordók közötti teret az egyenletes és hatékony légkeringés biztosítása érdekében.
Legalább 8–12 órát kell várni, hogy a hordók elérjék a kívánt hőmérsékletet.
A legjobb eredmény érdekében a műszak vége előtt töltse fel a hűtőt, hogy a lehető leghosszabb hűtési időszakot biztosítsa a következő napig.

Kicsomagolás és telepítés

Távolítsa el a fa raklapot és a csomagolást. A szekrényt fólia védi, amelyet a telepítés előtt el kell távolítani.
A helyes működés érdekében fontos, hogy a szekrény vízszintesen álljon.
Ha a szekrényt lábakkal szállítják, azokat a szekrény belsejében található hatlapfejű csavarral lehet beállítani az alábbi ábrán látható módon.



A megfelelő szellőzés érdekében hagyjon legalább 10 cm-nyi helyet szabadon a szekrény körül (a faltól vagy más szekrényektől).

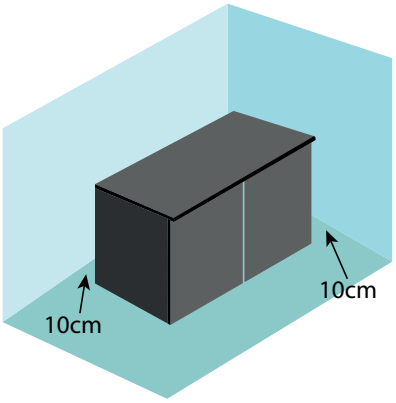

A hűtő elhelyezése után legalább 2 órát várni kell az bekapcsolással.
Erre azért van szükség, hogy a hűtőközeg leülepedhessen a rendszerben.

Elektromos csatlakoztatás

Használat előtt ellenőrizze a kábelt és a csatlakozást sérülés szempontjából.
A készüléket csak biztosítékkal ellátott és megfelelően földelt aljzathoz csatlakoztassa.
Feszültség: 230 V – 16 A – 50 Hz.

A berendezés üzembe helyezése

Használat előtt javasoljuk a szekrény tisztítását, lásd a karbantartásról és tisztításról szóló részt.

Termosztát

Panel



❄	Indítson kézi leolvasztási ciklust.	∧	Programozási üzemmódban: böngésszen a paraméterkódok között, vagy növelje a kijelzett értéket.
SET	A célérték megjelenítéséhez. Programozási üzemmódban kiválaszt egy paramétert vagy megerősít egy műveletet.	∨ AUX	Programozási üzemmódban: böngésszen a paraméterkódok között, vagy növelje a kijelzett értéket.

Hőmérséklet

A termék elektronikus termosztáttal van felszerelve, amely pontosan szabályozza a hőmérsékletet. A leolvasztás (DEF) szintén automatikus szabályozású. A beállítások és a hőmérséklet gyárilag be vannak állítva.
Ha módosítani szeretné a hőmérsékletet, tartsa lenyomva a SET gombot 3 másodpercig, amíg a kijelzőn a °C villogni nem kezd. A hőmérsékletet a nyílgombokkal állíthatja be.
A gombok elengedése után az új hőmérséklet beállításra kerül.

Működés

∧ + ∨ A panel zárolása vagy feloldása

SET + ∨ Programozási üzemmódba lépés

SET + ∧ Visszatérés a szobahőmérséklet kijelzéséhez

Fényjelzések

❄	Be	Kompresszor bekapcsolva
	Villog	Rövid ciklus elleni késleltetés bekapcsolva
❄	Be	Leolvasztás folyamatban
	Villog	Csepegés folyamatban
°C	Be	Mérési egység
	Villog	Programozási üzemmód
°F	Be	Mérési egység
	Villog	Programozási üzemmód

Karbantartás és tisztítás

Tisztítsa meg a terméket puha ruhával. Használjon enyhe tisztítószeres, langyos vizet.
Ne használjon agresszív tisztítószereket, például súrolószert, súrolószivacsot vagy klórt. **Ne** használjon vizet a elektromos alkatrészeken vagy azok közelében.

Tisztítsa meg a kondenzátort hetente porszívóval vagy puha kefével.
A kondenzátor a készülék ajtaja mögött található fekete rács.
Az ajtó mágneses tömítéssel van ellátva, és könnyen nyitható/zárható.



Szerviz

A nem igényel gyakori szervizellenőrzést.
Ha a szekrény nem hűl le, ellenőrizze, hogy nem áramkimaradás-e az oka.

A javítást csak a terméket jól ismerő, szakképzett szakember végezheti.

Hibaelhárítás

Ha a termosztát kijelzője halvány, az az áramellátás hiányát jelzi.
Ellenőrizze a tápegységet, és cserélje ki a meghibásodott biztosítékokat.

Automatikus leolvasztási ciklus: A hűtő 3–4 óránként 15–30 percen át automatikusan leolvasztást végez.
A leolvasztási ciklus alatt a szekrény belsejében a hőmérséklet kissé megemelkedik.
Ez normális jelenség; a hordók hőmérséklete minimálisan emelkedik.
Tartósan magas hőmérséklet – párologtatófagyás: Ha a hőmérséklet tartósan túl magas marad, a párologtató befagyhat.
Kapcsolja ki a hűtőt és nyissa ki az ajtót.
Helyezzen törölközőket vagy egy edényt a szekrény belsejébe, hogy a felesleges vizet összegyűjtse.
Miután az összes jég leolvadt (körülbelül 24 óra), kapcsolja be újra a hűtőt.
Ellenőrizze az ajtó tömítéseit, hogy sértetlenek-e.

Tartósan magas hőmérséklet – kondenzátor tisztítása: Ha a hőmérséklet tartósan túl magas marad, előfordulhat, hogy a kondenzátor nem tiszta.
Tisztítsa meg a kondenzátort a korábban megadott utasítások szerint.
További támogatás:
Tartós problémák vagy bármely kérdés esetén forduljon a telepítést végző szakemberéhez.

Kapcsolási rajz

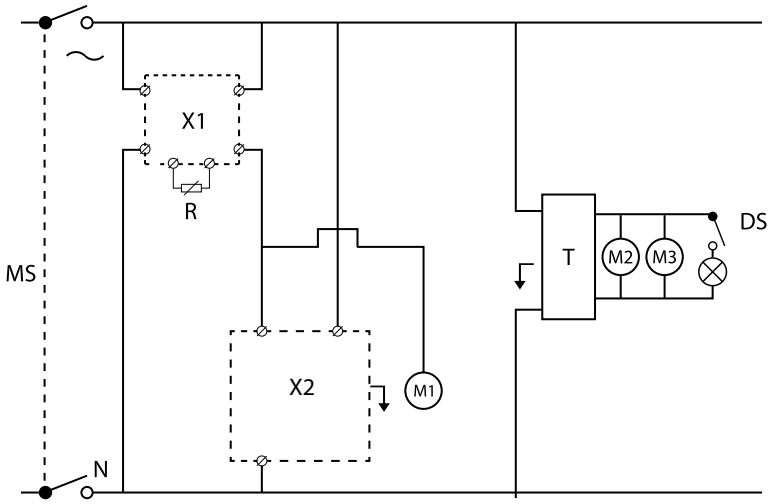

Paramétertáblázat

Kód	Leírás
MS	Főkapcsoló
X1	Elektronikus termosztát
R	Hőmérséklet-érzékelő
X2	Kapcsolódoboz kompresszor
M1	Kondenzátor-ventilátor
M2	Belső ventilátor
M3	Belső ventilátor
T	Transzformátor 12 V
DS	Ajtó kapcsoló
LED	LED-fény

Riasztási lista

Üzenet	Ok	Kimenetek
„P1”	Szobai érzékelői meghibásodása	Kompresszorkimenet „Cy” és „Cn” szerint
„P2”	A párologtató-érzékelő meghibásodása	A leolvasztás időzítése lejárt
„HA”	Maximális hőmérséklet riasztás	Kimenetek változatlanok
„LA”	Minimális hőmérséklet riasztás	Kimenetek változatlanok
„EA”	Külső riasztás	Kimenetek változatlanok
„CA”	Súlyos külső riasztás	Minden kimenet KI.
„dA”	Ajtó nyitva	A kompresszor és a ventilátorok újraindulnak

Hulladékkezelés

Az áthúzott kerekes szemétgyűjtő tartály szimbóluma azt jelzi, hogy a termék nem kezelhető háztartási hulladékként. Kérjük, hogy azt az elektromos és elektronikus berendezések újrahasznosítására kijelölt gyűjtőhelyen külön helyezze el. A részletekről érdeklődjön a helyi hatóságoknál.

A termék sem azbesztet, sem CFC-t nem tartalmaz.
A kompresszorban található olaj nem tartalmaz PCB-t.

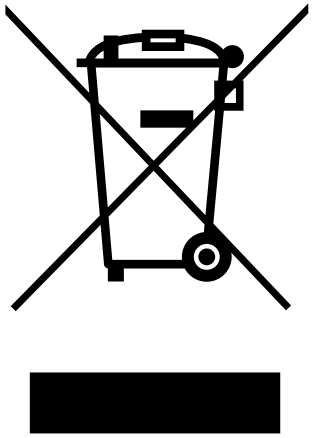

SFK/SCL

ОХЛАЖДЕНИЕ КЕГОВ / БУТЫЛОК

Руководство пользователя



SFK Охлаждение Пивной бочонок



SCL Охлаждение бутылок

Введение



Благодарим вас за выбор Tefcold; мы ценим ваше доверие к нашей продукции.

Опираясь на более чем 35-летний опыт, компания TEFCOLD поставляет надежные коммерческие решения для охлаждения и заморозки, разработанные для повышения прибыльности профессиональной деятельности наших клиентов в широком спектре отраслей производства продуктов питания и напитков.
Мы уверенно занимаем лидирующие позиции в своей отрасли и остаемся надежным партнером для наших клиентов. Опираясь на многолетний опыт и глубокие профессиональные знания, мы разрабатываем решения, которые действительно отвечают потребностям и ожиданиям наших клиентов.

Благодаря нашему значительному запасу из более чем 70 000 единиц и продуманной, эффективной логистике мы обеспечиваем быструю, гибкую и надежную доставку, поддерживая предпринимателей и компании любого масштаба и помогая им развиваться без задержек.

В TEFCOLD мы предлагаем не только высококачественную продукцию, но и экспертные консультации, построенные на индивидуальном подходе, искренней страсти к охлаждению и желании помочь вашему бизнесу расти и процветать.

Компания TEFCOLD, основанная в датском городе Виборге в 1987 году Торбеном и Фреде Кристенсеном, является вашим надежным партнером, помогающим вывести продажи охлажденных и замороженных продуктов на новый уровень.

Оглавление

Введение 123
Охладители для кегов SFK 125
Версии SFK 125
Линия охлаждения бутылок SCL Combi Line 126
Компоновка модуля хранения SCL 126
Инструкции по технике безопасности 127
Хладагент 127
Размораживание 127
Рекомендации по применению. 127
Распаковка и установка 128
Подключение к источнику питания 128
Запуск аппарата 128

ТЕРМОСТАТ 129
Панель 129
Температура 129
Рабочий цикл 129
Техническое обслуживание и очистка 130
Обслуживание 130
Поиск и устранение неисправностей 130
Схема электрическая принципиальная 131
Таблица настроек и параметров 131
Код 131
описание 131
Список аварийных сигналов 132
Сообщение 132
Причина 132
Выходы 132
Ликвидация оборудования в связи с завершением срока эксплуатации 132

Охладители для кегов SFK

Охладители серии SFK Keg специально разработаны для охлаждения кегов объемом 20 л, 30 л и 50 л.
За исключением SFK-2E, все охладители серии SFK Keg предлагают размещение устройства справа или слева.

Версии SFK

SFK-2E



SFK-4E



SFK-4E



SFK-6E



SFK-6E



SFK-8E



SFK-8E



Линия охлаждения бутылок SCL Combi Line

Выбирайте стандартные модели с 1, 2, 3 или 4 дверцами (длиной 77 см, 124 см, 172 см или 220 см соответственно), доступные к подключению или разделенные блоки для удаленной конденсационной группы.
Вы можете выбрать стеклянные двери вместо стандартных сплошных дверей.
Подставка для бутылок с выдвижным ящиком и различные комбинации ящиков доступны по запросу.
Аппарат поставляется полностью собранным в соответствии с выбранным вами дизайном и комплектом поставки.
Охладители бутылок SCL Combi-Line нового поколения потребляют значительно меньше энергии, чем предыдущие модели.

Компоновка модуля хранения SCL

SCL 2

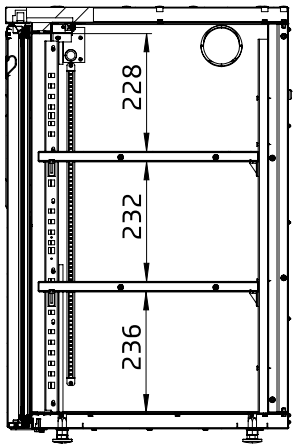

SCL 3

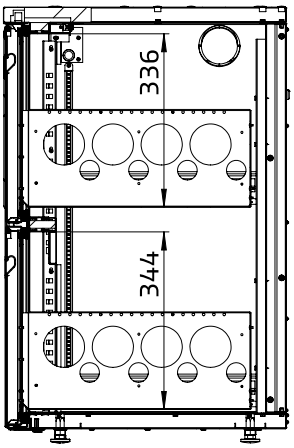

SCL 5

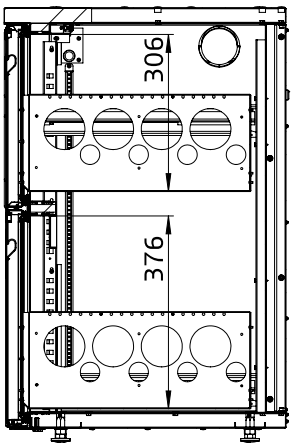

SCL 6

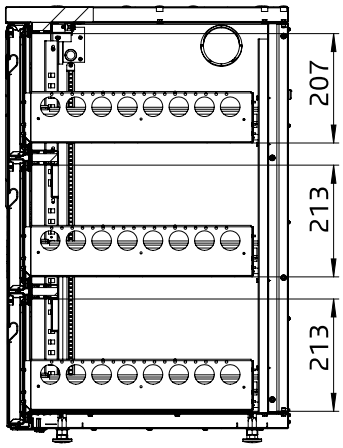

SCL 1

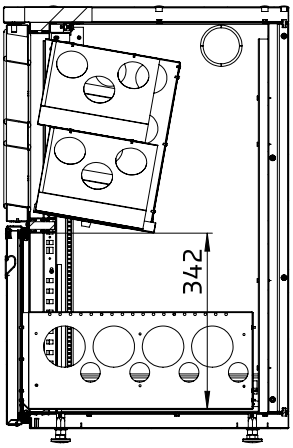

Инструкции по технике безопасности

1. Для полноценного использования аппарата пользователи должны ознакомиться с этим руководством по эксплуатации.
2. Пользователь обязан эксплуатировать аппарат в соответствии с предоставленными инструкциями.
3. При возникновении каких-либо неисправностей немедленно обратитесь к своему дилеру.
4. Убедитесь, что аппарат находится в сухом и проветриваемом месте.
5. Следите за тем, чтобы аппарат не находился рядом с источниками тепла и защищайте его от воздействия прямых солнечных лучей.
6. Примечание: все электрические устройства могут представлять потенциальную опасность.
7. Не храните в аппарате легковоспламеняющиеся материалы, такие как растворитель, бензин и т.д.

ПРИМЕЧАНИЕ: В машинной части аппарата могут находиться острые, подвижные и горячие детали.

Хладагент

В этом продукте используется хладагент типа R290.
Количество хладагента указано на заводской табличке.
R290 — это экологически чистый, высокоэффективный хладагент, одобренный на международном уровне.
Он безопасен для озонового слоя и практически не способствует парниковому эффекту.
Однако R290 легко воспламеняется; поэтому держите его вдали от открытого огня.



Поскольку хладагент является легковоспламеняющимся, обеспечьте достаточную вентиляцию вокруг аппарата.

(IEC 60335-2-89:2022+A11:2022).

Размораживание

Не используйте механические устройства при размораживании, это может привести к утечке из системы охлаждения.
Воздержитесь от использования любых электроприборов внутри холодильной камеры.

Рекомендации по применению.

Расположите кеги на большом расстоянии друг от друга, чтобы обеспечить равномерную и эффективную циркуляцию воздуха.
Чтобы кеги достигли нужной температуры, необходимо не менее 8-12 часов.
Для достижения наилучших результатов заполняйте охладитель перед закрытием места продажи, чтобы обеспечить максимально возможный период охлаждения продукции перед началом работы на следующий день.

Распаковка и установка

Снимите деревянный поддон и упаковочные материалы. Аппарат защищен пленкой, которую перед установкой необходимо снять
Для правильной работы аппарат должен быть расположен на ровной поверхности.
Если аппарат оснащен ножками, отрегулируйте их с помощью внутреннего шестигранного винта, как показано ниже.



Оставьте не менее 10 см свободного пространства между аппаратом и близлежащими поверхностями (стенами или шкафчиками) для надлежащей вентиляции.

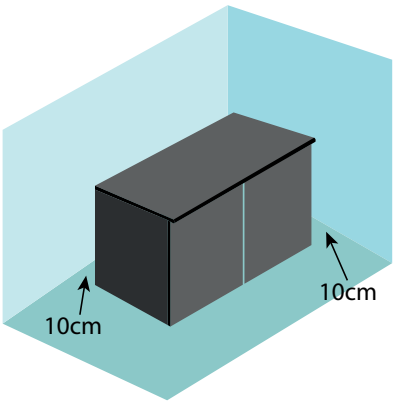

После установки охладителя необходимо подождать не менее 2 часов, прежде чем его включить.
Это необходимо для того, чтобы хладагент равномерно распределился по системе.

Подключение к источнику питания

Перед использованием внимательно осмотрите кабель и вилку на наличие повреждений.
Для подключения изделия используйте только розетку с предохранителем и надлежащим заземлением.
Напряжение: 230 В - 16 А - 50 Гц.

Запуск аппарата

Мы рекомендуем очистить аппарат перед использованием; Инструкции см. в разделе «Обслуживание и чистка».

Термостат

Панель



❄	Активируйте цикл ручной разморозки.	∧	В режиме программирования: используйте режим для навигации по кодам параметров или увеличения значений.
SET	Для отображения задания. В режиме программирования он позволяет выбирать параметры или подтверждать действия.	∨ AUX	В режиме программирования: используйте режим для навигации по кодам параметров или уменьшения значений.

Температура

Этот блок оснащен цифровым термостатом для точного и последовательного регулирования температуры. Автоматическое регулирование обеспечивает эффективное и своевременное размораживание (DEF). Устройство поставляется с предварительно настроенными на заводе температурой и настройками.
Если вы хотите изменить температуру, удерживайте кнопку SET в течение 3 секунд, пока не начнет мигать символ °C. Используйте кнопки со стрелками, чтобы увеличить или уменьшить температуру.
После отпускания кнопок выбранная температура сохраняется автоматически.

Рабочий цикл

∧ + ∨ Блокировка или разблокирование панели

SET + ∨ Доступ в режим программирования

SET + ∧ Переключение обратно к отображению комнатной температуры

Отображение информации

❄	Включено	Компрессор активирован
	Мигает	Включена задержка защиты от короткого цикла
❄	Включено	Идет размораживание
	Мигает	Цикл капель в процессе
°C	Включено	Единица измерения
	Мигает	Режим программирования
°F	Включено	Единица измерения
	Мигает	Режим программирования

Техническое обслуживание и очистка

Используйте мягкую ткань и смесь теплой воды и мягкого мыла для очистки изделия.
Избегайте использования агрессивных чистящих средств, таких как губки для мытья посуды, абразивы или продукты на основе хлора. Избегайте попадания воды на электрические компоненты. Вода должна находится на безопасном расстоянии от электрических компонентов.

Используйте пылесос или мягкую щетку для еженедельной чистки конденсатора. Конденсатор — это черная решетка, расположенная за дверцей устройства. Дверца оснащена магнитным уплотнителем, обеспечивающим легкое открытие и закрытие.



Обслуживание

Поскольку система охлаждения герметично закрыта, она не нуждается в сервисных проверках.
Если аппарат не охлаждается, проверьте, не отключено ли питание.

Ремонт может выполнять только квалифицированный специалист, знакомый с устройством.

Поиск и устранение неисправностей

Тусклый дисплей термостата сигнализирует о недостаточном питании. Проверьте источник питания и замените неисправные предохранители по мере необходимости.

Автоматический цикл размораживания: охладитель выполняет автоматический цикл размораживания продолжительностью 15–30 минут каждые 3–4 часа. Температура внутри аппарата может немного подняться во время цикла размораживания.
Небольшое повышение температуры кегов в это время ожидаемо и нормально.
Постоянно высокая температура - обмерзание испарителя (иней): постоянно высокая температура может указывать на наличие инея на испарителе.
Выключите охладитель и откройте дверцу.
Используйте полотенца или емкость внутри аппарата, чтобы собрать лишнюю воду.
После того, как лед полностью растает (примерно через 24 часа), снова включите охладитель.
Проверьте дверные уплотнители, чтобы убедиться в их надежности.

Постоянно высокая температура - очистка конденсатора: постоянно высокая температура может указывать на наличие загрязнения конденсатора.
Ознакомьтесь с предыдущими шагами, чтобы правильно очистить конденсатор.
Дополнительная помощь: если проблема не была устранена или в случае сомнений, обратитесь за советом к установщику.

Схема электрическая принципиальная

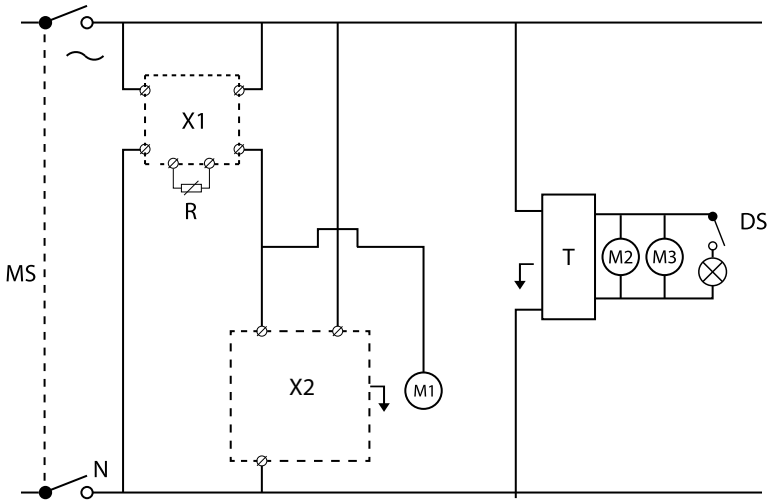

Таблица настроек и параметров

Код	описание
MS	Выключатель электропитания
X1	Электронный термостат
R	Температурный датчик
X2	Электрощит Компрессор
M1	Вентилятор конденсатора
M2	Внутренний вентилятор
M3	Внутренний вентилятор
T	Трансформатор12В
DS	Дверной выключатель
LED	Светодиодная лампа

Список аварийных сигналов

Сообщение	Причина	Выходы
«P1»	Неисправность датчика температуры в помещении	Выход компрессора в соответствии с «Cy» и «Cn»
«P2»	Неисправность датчика испарителя	Цикл размораживания завершается по таймеру
«HA»	Предупреждение о максимальной температуре	Выходные данные не изменяются
«LA»	Предупреждение о минимальной температуре	Выходные данные не изменяются
«EA»	Внешний сигнал тревоги	Выходные данные не изменяются
«CA»	Критическая внешняя тревога	Все выходы выключены.
«dA»	Дверь открыта	Компрессор и вентиляторы перезапускаются

Ликвидация оборудования в связи с завершением срока эксплуатации

Символ перечеркнутого мусорного бака на колесах означает, что этот продукт нельзя утилизировать вместе с обычными бытовыми отходами. Утилизируйте этот продукт отдельно в авторизованном пункте сбора для переработки электрического и электронного оборудования. Для получения более подробной информации, свяжитесь с местными исполнительными органами.

В этом продукте не используется ни асбест, ни ХФУ.
9. Масло в компрессоре не содержит ПХБ

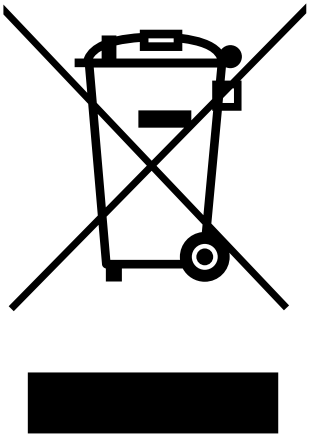

SFK/SCL

CHLAZENÍ SUDŮ / CHLAZENÍ LAHVÍ

Návod k použití



Chlazení SFK KEG



Chlazení lahví SCL

Úvod

Děkujeme, že jste si zakoupili výrobek Tefcold.



Společnost TEFCOLD má více než 35 let zkušeností a dodává spolehlivá komerční chladicí a mrazicí řešení, která jsou navržena tak, aby zvyšovala ziskovost našich zákazníků v různých potravinářských a nápojových odvětvích.
Jako lídr na trhu vytváříme hmatatelnou hodnotu tím, že rozumíme potřebám našich klientů a využíváme naše rozsáhlé zkušenosti v oboru.

Naše rozsáhlé skladové zásoby čítající více než 70 000 jednotek spolu s efektivní logistikou zajišťují rychlé a přesné dodávky a podporují podniky jakéhokoli rozsahu.

Kromě vynikajících výrobků poskytuje společnost TEFCOLD odborné konzultace a individuální služby, které jsou poháněny naší hlubokou vášní pro chlazení, mražení a nakonec i pro obchodní úspěch našich zákazníků.

Společnost TEFCOLD, kterou založili Torben a Frede Christensenovi ve Viborgu v roce 1987, je vaším spolehlivým partnerem pro maximalizaci prodeje chlazených a mražených výrobků.

Obsah

Úvod 134
Chladiče sudů SFK 136
Verze SFK 136
Chlazení lahví SCL Combi Line 137
Rozložení úložného modulu SCL 137
Bezpečnostní pokyny 138
Chladivo 138
Rozmrazování 138
Rady pro použití 138
Vybalení a instalace 139
Připojení do elektrické sítě 139
Uvedení skříně do provozu 139

Termostat 140
Panel 140
Teplota 140
Provoz 140
Údržba a čištění 141
Servis 141
Řešení problémů 141
Schéma zapojení 142
Tabulka parametrů 142
Kód 142
Popis 142
Seznam alarmů 143
Zpráva 143
Příčina 143
Výstupy 143
Likvidace 143

Chladiče sudů SFK

Řada chladičů sudů SFK je speciálně navržena pro chladicí skladování 20l, 30l a 50l sudů.
Chladiče sudů SFK jsou k dispozici se zařízením vpravo nebo vlevo (kromě SFK-2E).

Verze SFK

SFK-2E



SFK-4E



SFK-4E



SFK-6E



SFK-6E



SFK-8E



SFK-8E



Chlazení lahví SCL Combi Line

Můžete si vybrat mezi standardními 1, 2, 3 nebo 4 dveřmi (délka 77 cm, 124 cm, 172 cm nebo 220 cm), které jsou připraveny k zapojení do zásuvky nebo jsou dělené (pro vzdálenou kondenzační skupinu).
Standardní dveře lze vyměnit za prosklené.
Stojan na lahve se zásuvkou a různé kombinace zásuvek jsou k dispozici na vyžádání.
Skříň bude dodána ve složení podle vašeho výběru.
Nejnovější generace chladičů lahví SCL Combi-Line se vyznačuje výrazným snížením spotřeby energie ve srovnání s předchozími modely.

Rozložení úložného modulu SCL

SCL 2

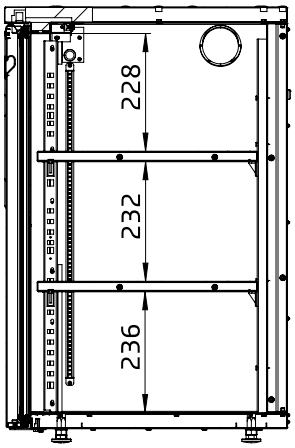

SCL 3

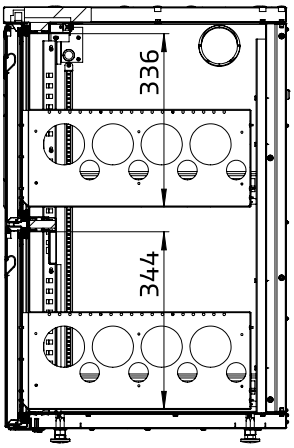

SCL 5

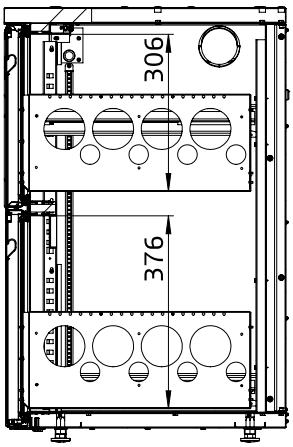

SCL 6

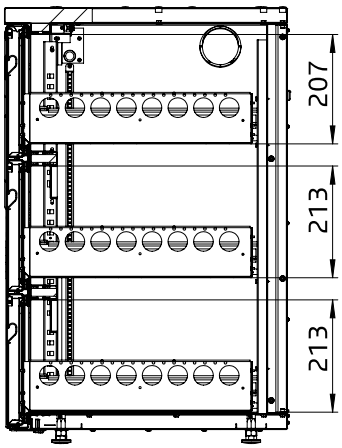

SCL 1

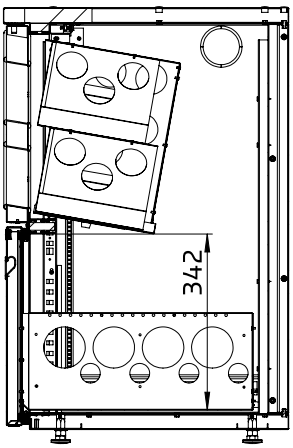

Bezpečnostní pokyny

1. Pro plné využití skříně si uživatelé musí přečíst tento návod k použití.
2. Za provoz spotřebiče v souladu s tímto návodem odpovídá uživatel.
3. V případě jakýchkoli závad se ihned obraťte na vašeho prodejce.
4. Skříňku umístěte na suché a dobře větrané místo.
5. Skříňku uchovávejte mimo dosah zdrojů vyzařujících silné teplo a nevystavujte ji přímému slunečnímu záření.
6. Poznámka: všechna elektrická zařízení jsou zdrojem potenciálního nebezpečí.
7. Ve skříňce neskladujte hořlavý materiál, jako je ředidlo, benzín, apod.

POZNÁMKA: Strojní část chladiče může obsahovat ostré, pohyblivé a horké součásti.

Chladivo

Tento výrobek obsahuje chladivo typu R290.
Množství chladiva je uvedeno na výrobním štítku.
R290 je přírodní, účinné a mezinárodně schválené chladivo.
Nemá vliv na ozónovou vrstvu a téměř nepřispívá ke skleníkovému efektu.
R290 je však hořlavý, proto se vyvarujte jakéhokoli kontaktu s otevřeným ohněm.



Hořlavé chladivo vyžaduje, abyste kolem spotřebiče zajistili dobré větrání.

(IEC 60335-2-89:2022+A11:2022).

Rozmrazování

Při odmrazování nepoužívejte mechanická zařízení, protože by mohlo dojít k netěsnosti chladicího systému.
V oddělení chladicího prostoru nepoužívejte elektrické spotřebiče.

Rady pro použití.

Maximalizujte prostor mezi sudy, abyste zajistili rovnoměrnou a účinnou cirkulaci vzduchu.
Na dosažení požadované teploty sudů vyčkejte alespoň 8 až 12 hodin.
Nejlepších výsledků dosáhnete, když chladicí box naplníte před zavírací dobou, abyste zajistili co nejdelší dobu chlazení před následujícím dnem provozu.

Vybalení a instalace

Odstraňte dřevěnou paletu a obal. Skříň je chráněna fólií, kterou je třeba před instalací odstranit.
Pro zajištění správné funkce je důležité, aby byla skříňka umístěna v rovině.
Pokud je skříň dodávána s nožičkami, lze je nastavit pomocí šestihranného šroubu uvnitř skříně, jak je znázorněno níže.



Kolem skříně (na stěně nebo v jiných skříních) ponechte alespoň 10 cm volného prostoru pro řádné větrání.

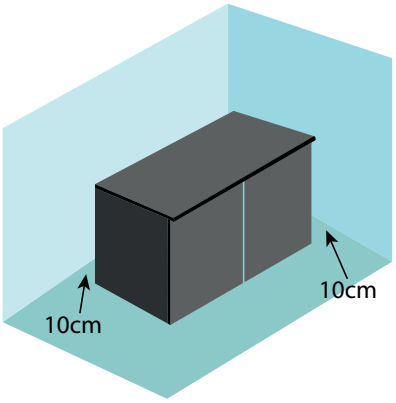

Po umístění chladicího boxu musíte před jeho aktivací počkat alespoň 2 hodiny. To proto, aby se chladivo v systému usadilo.

Připojení do elektrické sítě

Před použitím zkontrolujte, zda kabel a zástrčka nejsou poškozené.
Výrobek připojujte pouze k pojistkované a řádně uzemněné zásuvce.
Napětí: 230 V - 16 A - 50 Hz.

Uvedení skříně do provozu

Před použitím doporučujeme skříňku vyčistit, viz kapitola o údržbě a čištění.

Termostat

Panel



❄	Spusťte cyklus ručního odmrazování.	∧	V režimu programování: procházejte kódy parametrů nebo zvyšujte zobrazenou hodnotu.
SET	Zobrazení cílové nastavené hodnoty. V režimu programování vybírá parametr nebo potvrzuje operaci.	∨ AUX	V režimu programování: procházejte kódy parametrů nebo snižujte zobrazenou hodnotu.

Teplota

Tento výrobek je vybaven elektronickým termostatem, který přesně reguluje teplotu. Odmrazování (DEF) je také regulováno automaticky. Nastavení a teplota byly nastaveny při výrobě.
Pokud chcete změnit teplotu, musíte podržet tlačítko SET po dobu 3 sekund, dokud na displeji nezačne blikat °C. Teplotu můžete nastavit pomocí tlačítek se šipkami.
Po uvolnění tlačítek se nastaví nová teplota.

Provoz

∧ + ∨ Zamknutí nebo odemknutí panelu

SET + ∨ Vstup do režimu programování

SET + ∧ Návrat k zobrazení pokojové teploty

Indikace

❄	Zap	Kompresor aktivován
	Blikání	Aktivováno zpoždění proti krátkému cyklu
❄	Zap	Probíhá rozmrazování
	Blikání	Probíhající odkapávání
°C	Zap	Měřicí jednotka
	Blikání	Režim programování
°F	Zap	Měřicí jednotka
	Blikání	Režim programování

Údržba a čištění

Výrobek čistěte měkkým hadříkem Použijte vlažnou vodu s jemným mýdlem.
Nepoužívejte agresivní čisticí materiály, jako jsou drátěnky, abraziva nebo chlór.
Nepoužívejte vodu na elektrických součástech nebo v jejich blízkosti.

Kondenzátor čistěte každý týden vysavačem nebo měkkým kartáčem.
Kondenzátor je černá mřížka umístěná za dvířky stroje.
Dvířka jsou vybavena magnetickým těsněním a snadno se otevírají/zavírají.



Servis

Chladicí systém je hermeticky uzavřený a nevyžaduje časté servisní prohlídky.
Pokud skříň nechladí, zkontrolujte, zda není příčinou výpadek proudu.

Opravy by měl provádět pouze kvalifikovaný technik, který je s výrobkem obeznámen.

Řešení problémů

Pokud je displej termostatu tmavý, znamená to nedostatek energie.
Zkontrolujte napájení a vyměňte případné vadné pojistky.

Automatický cyklus odmrazování:Chladnička se automaticky odmrazuje po dobu 15 až 30 minut každé 3 až 4 hodiny.
Během tohoto cyklu odmrazování se teplota uvnitř skříně mírně zvýší.
To je normální a teplota sudů se zvýší minimálně.
Trvalá vysoká teplota – námraza na výparníku: Pokud je teplota trvale příliš vysoká, může být výparník zamrzlý.
Vypněte chladicí zařízení a otevřete dveře.
Uvnitř skříně umístěte ručníky nebo nádobu na přebytečnou vodu.
Po rozpuštění ledu (přibližně 24 hodin) chladničku opět zapněte.
Zkontrolujte, zda jsou těsnění dveří neporušená.

Trvalé vysoké teploty – čištění kondenzátoru: Pokud je teplota trvale příliš vysoká, kondenzátor nemusí být čistý.
Vyčistěte kondenzátor podle předchozích pokynů.
Další pomoc: V případě přetrvávajících problémů nebo pochybností se obraťte na svého instalatéra.

Schéma zapojení

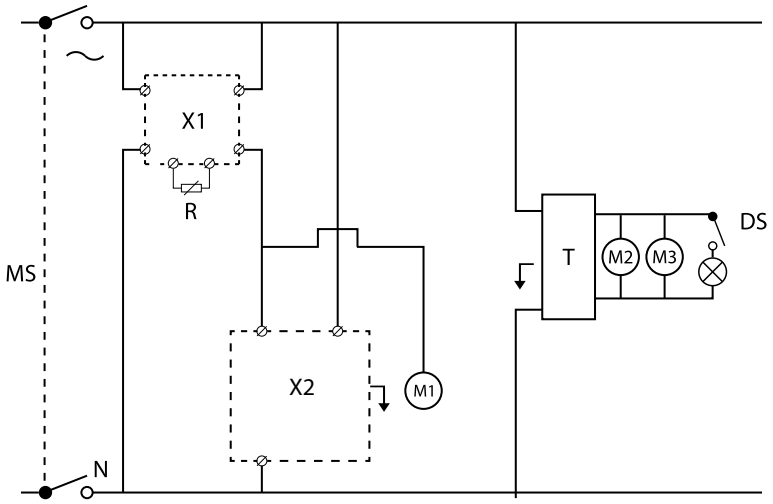

Tabulka parametrů

Kód	Popis
MS	Hlavní vypínač
X1	Elektronický termostat
R	Teplota. Sonda
X2	Elektrická skříň kompresoru
M1	Ventilátor kondenzátoru
M2	Vnitřní ventilátor
M3	Vnitřní ventilátor
T	Transformátor12V
DS	Dveřní spínač
LED	LED světlo

Seznam alarmů

Zpráva	Příčina	Výstupy
„P1"	Porucha pokojové sondy	Výkon kompresoru podle „Cy" a „Cn"
„P2"	Porucha sondy výparníku	Ukončení odmrazování je časováno
„HA"	Alarm maximální teploty	Výstupy beze změny
„LA"	Alarm minimální teploty	Výstupy beze změny
„EA"	Externí alarm	Výstupy beze změny
„CA"	Závažný vnější poplach	Všechny výstupy jsou vypnuté.
„dA"	Otevřené dveře	Opětovné spuštění kompresoru a ventilátorů

Likvidace

Symbol přeškrtnuté popelnice na kolečkách označuje, že s tímto výrobkem by se nemělo nakládat jako s domovním odpadem. Zlikvidujte jej odděleně na určeném sběrném místě pro recyklaci elektrických a elektronických zařízení. Podrobnosti získáte na místním úřadě.

V tomto výrobku není použit azbest ani žádný freon.
9. Olej v kompresoru neobsahuje PCB.

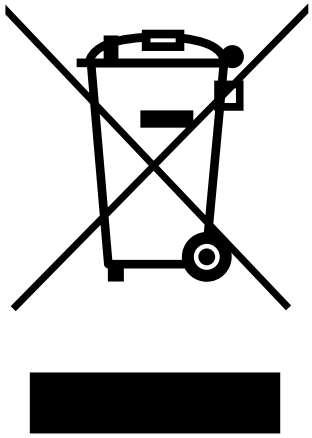

SFK/SCL

CHLADENIE SUDOV / CHLADENIE FLIAŠ

Návod na použitie



SFK Chladenie sudov



SCL Chladenie fliaš

Úvod

Ďakujeme vám za zakúpenie výrobku Tefcold.



Spoločnosť TEFCOLD využíva viac ako 35 rokov skúseností a dodáva spoľahlivé komerčné chladiace a mraziace riešenia, ktoré sú navrhnuté tak, aby zvyšovali ziskovosť našich zákazníkov v rôznych potravinárskych a nápojových odvetviach. Ako líder na trhu vytvárame hmatateľnú hodnotu tým, že chápeme potreby našich klientov a využívame naše rozsiahle skúsenosti z odvetvia.

Naše rozsiahle zásoby viac ako 70 000 kusov spolu s efektívnou logistikou zabezpečujú rýchle a presné dodávky, čím podporujú podniky akéhokoľvek rozsahu.

Okrem špičkových výrobkov spoločnosť TEFCOLD poskytuje odborné konzultácie a individuálne služby, ktoré sú poháňané našou hlbokou vášňou pre chladenie, mrazenie a v konečnom dôsledku pre obchodný úspech našich zákazníkov.

Spoločnosť TEFCOLD, ktorú založili Torben a Frede Christensenovci v roku 1987 vo Viborgu, je vaším dôveryhodným partnerom pre maximalizáciu predaja chladených a mrazených výrobkov.

Obsah

Úvod 145
Chladiče sudov SFK 147
Verzie SFK 147
Chladenie fliaš SCL Combi Line. 148
Rozloženie úložného modulu SCL. 148
Bezpečnostné pokyny. 149
Chladivo 149
Rozmrazovanie 149
Odporúčania na použitie. 149
Rozbalenie a inštalácia 150
Elektrické pripojenie 150
Zapnutie skrine 150

Termostat 151
Panel 151
Teplota 151
Prevádzka. 151
Údržba a čistenie 152
Použitie. 152
Odstraňovanie problémov 152
Schéma zapojenia 153
Tabuľka parametrov 153
Kód 153
Popis. 153
Prehľad hlásení 154
Správa. 154
Príčina. 154
Výstupy. 154
Likvidácia 154

Chladiče sudov SFK

Séria chladičov sudov SFK je špeciálne navrhnutá na chladené skladovanie 20L, 30L a 50L sudov.
Chladiče sudov SFK sú k dispozícii so zariadením na pravej alebo ľavej strane (okrem SFK-2E).

Verzie SFK

SFK-2E



SFK-4E



SFK-4E



SFK-6E



SFK-6E



SFK-8E



SFK-8E



Chladenie fliaš SCL Combi Line

Môžete si vybrať medzi štandardnými 1, 2, 3 alebo 4 dverami (dĺžka 77 cm, 124 cm, 172 cm alebo 220 cm), pripravenými na zapojenie alebo rozdelenými (pre vzdialenú kondenzačnú skupinu).
Štandardné dvere je možné vymeniť za sklenené.
Stojan na fľaše so zásuvkou a rôzne kombinácie zásuviek sú k dispozícii na požiadanie.
Skriňa bude dodaná v zložení podľa vášho výberu.
Najnovšia generácia chladničiek na fľaše SCL Combi-Line sa vyznačuje výrazným znížením spotreby energie v porovnaní s predchádzajúcimi modelmi.

Rozloženie úložného modulu SCL

SCL 2

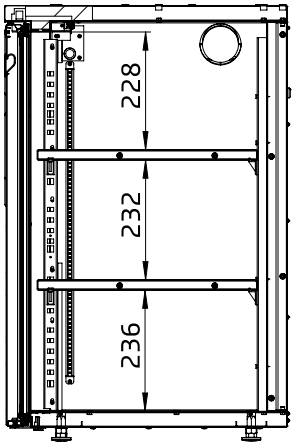

SCL 3

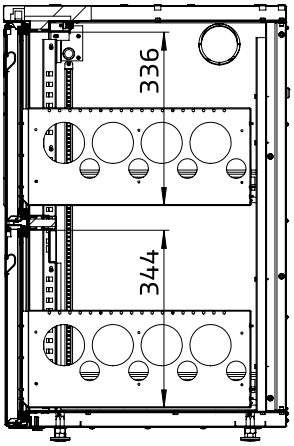

SCL 5

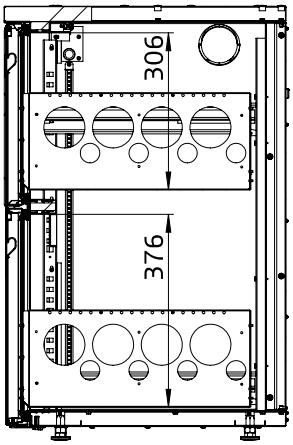

SCL 6

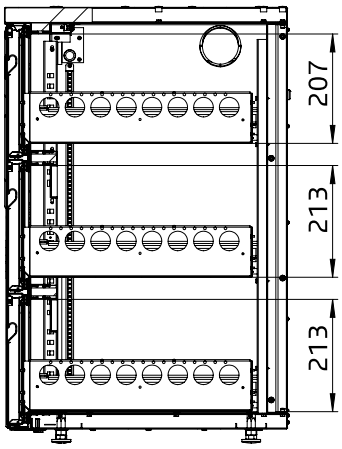

SCL 1

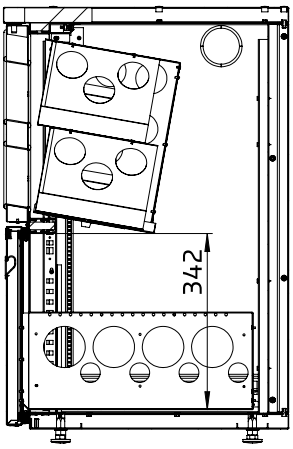

Bezpečnostné pokyny

1. Aby používatelia mohli skrinku plne využívať, musia si prečítať tento návod na obsluhu.
2. Používateľ je zodpovedný za prevádzku spotrebiča v súlade s týmto návodom.
3. V prípade akýchkoľvek porúch okamžite kontaktujte svojho predajcu.
4. Skriňu umiestnite na suché a vetrané miesto.
5. Skriňu uchovávajte mimo zdrojov vyžarujúcich teplo a nevystavujte ju priamemu slnečnému žiareniu.
6. Poznámka: všetky elektrické zariadenia sú zdrojom potenciálneho nebezpečenstva.
7. V skrini neskladujte horľavý materiál, ako je riedidlo, benzín atď.

POZNÁMKA: Strojová časť chladiča môže obsahovať ostré, pohyblivé a horúce súčasti.

Chladivo

Tento výrobok obsahuje chladivo typu R290.
Množstvo chladiva je uvedené na typovom štítku.
R290 je prírodné, účinné a medzinárodne schválené chladivo.
Nemá vplyv na ozónovú vrstvu a takmer vôbec neprispieva k skleníkovému efektu.
R290 je však horľavý, preto sa vyhnite akémukoľvek kontaktu s otvoreným ohňom.



Horľavé chladivo si vyžaduje, aby ste okolo spotrebiča zabezpečili dobré vetranie.

(IEC 60335-2-89:2022+A11:2022).

Rozmrazovanie

Pri odmrazovaní nepoužívajte mechanické zariadenia, pretože to môže spôsobiť netesnosť chladiaceho systému.
V chladiacom priestore nepoužívajte elektrické spotrebiče.

Odporúčania na použitie.

Maximalizujte priestor medzi sudmi, aby ste zabezpečili rovnomernú a účinnú cirkuláciu vzduchu.
Na dosiahnutie požadovanej teploty nechajte sudy stáť aspoň 8 až 12 hodín.
Najlepšie výsledky dosiahnete, ak chladič naplníte pred časom zatvorenia, aby ste zabezpečili čo najdlhšiu dobu chladenia pred nasledujúcim dňom prevádzky.

Rozbalenie a inštalácia

Odstráňte drevenú paletu a obal. Skriňa je chránená fóliou, ktorú je potrebné pred inštaláciou odstrániť.

Na zabezpečenie správnej funkcie je dôležité, aby bola skriňa v rovine.
Ak je skriňa dodávaná s nohami, možno ich nastaviť pomocou šesťhrannej skrutky vo vnútri skrinky, ako je znázornené nižšie.



Okolo skrine (stena alebo iné skrine) nechajte aspoň 10 cm voľného priestoru na správne vetranie.

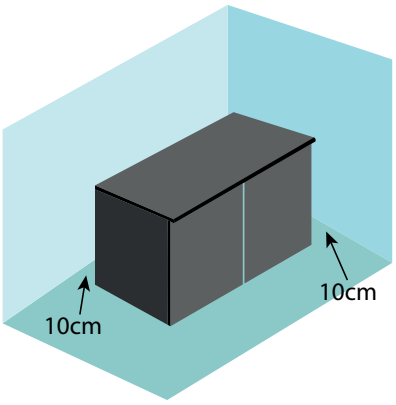

Po umiestnení chladničky musíte pred jej aktiváciou počkať aspoň 2 hodiny. Chladivo sa tak usadí v systéme.

Elektrické pripojenie

Pred použitím skontrolujte, či kábel a zástrčka nie sú poškodené.
Výrobok pripájajte len do poistenej a správne uzemnenej zásuvky.
Napätie: 230 V - 16 A - 50 Hz.

Zapnutie skrine

Pred použitím odporúčame skriňu vyčistiť, viz časť o údržbe a čistení.

TERMOSTAT

Panel



❄	Spustite cyklus manuálneho odmrazovania.	∧	V režime programovania: prehľadávajte kódy parametrov alebo zvýšte zobrazenú hodnotu.
SET	Pre zobrazenie cieľovej nastavenej hodnoty. V režime programovania vyberie parameter alebo potvrdí operáciu.	∨ AUX	V režime programovania: prehľadávajte kódy parametrov alebo znížte zobrazenú hodnotu.

Teplota

Tento výrobok je vybavený elektronickým termostatom, ktorý presne reguluje teplotu. Odmrazovanie (DEF) sa tiež reguluje automaticky. Nastavenia a teplota boli nastavené už z výroby.
Ak chcete zmeniť teplotu, musíte podržať tlačidlo SET 3 sekundy, kým na displeji nezačne blikať °C. Teplotu môžete nastaviť pomocou tlačidiel so šípkami.
Po uvoľnení tlačidiel sa nastaví nová teplota.

Prevádzka

∧ + ∨ Uzamknutie alebo odomknutie panela

SET + ∨ Vstup do režimu programovania

SET + ∧ Návrat na zobrazenie izbovej teploty

Indikácie

❄	Zap	Kompresor aktivovaný
	Blikanie	Aktivované oneskorenie proti krátkemu cyklu
❄	Zap	Prebieha rozmrazovanie
	Blikanie	Prebieha odkvapkávanie
°C	Zap	Merná jednotka
	Blikanie	Režim programovania
°F	Zap	Merná jednotka
	Blikanie	Režim programovania

Údržba a čistenie

Výrobok čistite mäkkou handričkou Používajte vlažnú vodu s jemným mydlom. **Nepoužívajte agresívne čistiace materiály, ako sú drhnúce podložky, abrazíva alebo chlór.** Nepoužívajte **vodu na elektrické komponenty alebo v ich blízkosti.**

Kondenzátor čistite každý týždeň vysávačom alebo mäkkou kefou.
Kondenzátor je čierna mriežka umiestnená za dvierkami stroja.
Dvere sú vybavené magnetickým tesnením a ľahko sa otvárajú/zatvárajú.



Použitie

Chladiaci systém je hermeticky uzavretý systém, ktorý si nevyžaduje časté servisné prehliadky.
Ak sa skriňa nechladí, skontrolujte, či je príčinou výpadok prúdu.

Opravy by mal vykonávať len kvalifikovaný technik, ktorý je oboznámený s výrobkom.

Odstraňovanie problémov

Ak je displej termostatu tmavý, znamená to nedostatok energie.
Skontrolujte napájanie a vymeňte všetky chybné poistky

Automatický cyklus odmrazovania: Chladnička sa automaticky odmrazuje 15 až 30 minút každé 3 až 4 hodiny.
Počas tohto cyklu odmrazovania sa teplota vo vnútri skrinky mierne zvýši.
Je to normálne a teplota sudov sa zvýši minimálne.
Trvalá vysoká teplota - námraza na výparníku: Ak teplota zostáva trvalo príliš vysoká, výparník môže byť zamrznutý.
Chladničku vypnite a otvorte dvere.
Do skrine umiestnite uteráky alebo nádobu na zachytávanie prebytočnej vody.
Po roztopení všetkého ľadu (približne 24 hodín) chladničku opäť zapnite.
Skontrolujte, či sú tesnenia dverí neporušené.

Trvalá vysoká teplota - čistenie kondenzátora: Ak je teplota trvalo príliš vysoká, kondenzátor nemusí byť čistý.
Vyčistite kondenzátor podľa predchádzajúcich pokynov.
Ďalšia pomoc: V prípade pretrvávajúcich problémov alebo akýchkoľvek pochybností sa obráťte na svojho inštalatéra.

Schéma zapojenia

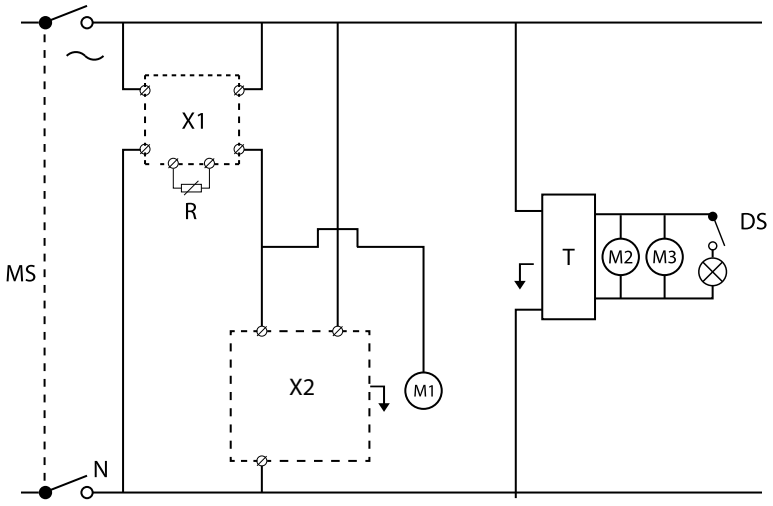

Tabuľka parametrov

Kód	Popis
MS	Hlavný vypínač
X1	Elektronický termostat
R	Teplota. Sonda
X2	Elektrická skrinka kompresora
M1	Ventilátor kondenzátora
M2	Vnútorný ventilátor
M3	Vnútorný ventilátor
T	Transformátor12V
DS	Spínač dverí
LED	LED svetlo

Prehľad hlásení

Správa	Príčina	Výstupy
"P1"	Zlyhanie sondy v miestnosti	Výstup kompresora podľa "Cy" a "Cn"
"P2"	Zlyhanie sondy výparníka	Ukončenie rozmrazovania je časované
"HA"	Alarm maximálnej teploty	Výstupy sa nezmenili
"LA"	Alarm minimálnej teploty	Výstupy sa nezmenili
"EA"	Externý alarm	Výstupy sa nezmenili
"CA"	Vážny vonkajší alarm	Všetky výstupy sú vypnuté.
"dA"	Otvorené dvere	Opätovné spustenie kompresora a ventilátorov

Likvidácia

Symbol preškrtnutého koša na odpadky označuje, že s týmto výrobkom by sa nemalo zaobchádzať ako s odpadom z domácnosti. Zlikvidujte ho samostatne na určenom zbernom mieste pre recykláciu elektrických a elektronických zariadení. Podrobnosti vám poskytne miestny úrad.

V tomto výrobku sa nepoužíva azbest ani žiadne CFC.
Olej v kompresore neobsahuje PCB.

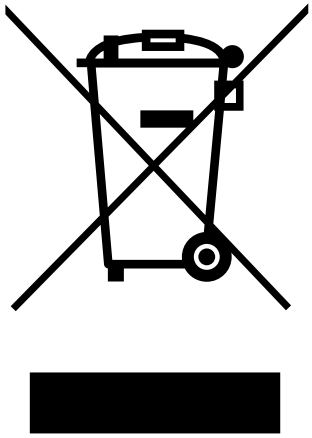

SERRCO
BY TEFCOLD

SFK/SCL

RĂCITOR BĂUTURI LA BIDON / RĂCITOR BĂUTURI LA STICLĂ

Manual de utilizare



SFK Răcitor băuturi la bidon



SCL Răcitor băuturi la sticlă

Introducere



Vă mulțumim pentru achiziționarea unui produs Tefcold.

Valorificând peste 35 de ani de expertiză, TEFCOLD oferă soluții comerciale fiabile de răcire și congelare concepute pentru a stimula profitabilitatea clienților noștri din diverse sectoare HoReCa.
În calitate de lider de piață, creăm o valoare reală prin înțelegerea nevoilor clienților noștri și aplicarea experienței noastre vaste în domeniu.

Stocul nostru substanțial de peste 70.000 de unități, împreună cu logistica eficientă, asigură o livrare rapidă și precisă, sprijinind întreprinderile de orice dimensiune.

Dincolo de excelența produselor, TEFCOLD oferă consultanță de specialitate și servicii personalizate, stimulate de pasiunea noastră profundă pentru refrigerare, congelare și, în cele din urmă, succesul comercial al clienților noștri.

Fondată în Viborg în 1987 de Torben și Frede Christensen, TEFCOLD este partenerul dumneavoastră de încredere pentru maximizarea vânzărilor de produse refrigerate și congelate.

Cuprins

Introducere 156
Răcitor băuturi la bidon SFK 158
Versiuni SFK 158
Răcitor băuturi la sticlă SCL Combi Line 159
Dispunerea modulului de stocare SCL 159
Instrucțiuni de siguranță 160
Agent frigorific 160
Dezghețare 160
Recomandări de utilizare 160
Despachetare și instalare 161
Conexiune electrică 161
Pornire aparat 161

Termostat 162
Panou 162
Temperatură 162
Funcționare 162
Întreținere și curățare 163
Service 163
Depanare 163
Diagramă circuit electric 164
Tabel parametri 164
Cod 164
Descriere 164
Listă alerte 165
Mesaj 165
Cauza 165
Randament 165
Reciclare 165

Răcitor băuturi la bidon SFK

Seria SFK de răcitoare pentru băuturi la bidon este special concepută pentru depozitarea refrigerată a bidoanelor de 20 l, 30 l și 50 l.
Răcitoarele SFK pentru băuturi la bidon sunt disponibile cu aparatul din dreapta sau stânga (cu excepția SFK-2E).

Versiuni SFK

SFK-2E



SFK-4E



SFK-4E



SFK-6E



SFK-6E



SFK-8E



SFK-8E



Răcitor băuturi la sticlă SCL Combi Line

Puteți alege între 1, 2, 3 sau 4 uși standard (lungime 77 cm, 124 cm, 172 cm sau 220 cm), conectabile sau divizate (pentru grupul de condensare la distanță).
Ușile standard pot fi înlocuite cu uși din sticlă.
Suport pentru sticle cu sertar și diverse combinații de sertare disponibile la cerere.
Dulapul va fi livrat în compoziția aleasă de dvs.
Ultima generație de răcitoare de băuturi la sticlă SCL Combi-Line vine cu o reducere substanțială a consumului de energie comparativ cu modelele anterioare.

Dispunerea modulului de stocare SCL

SCL 2

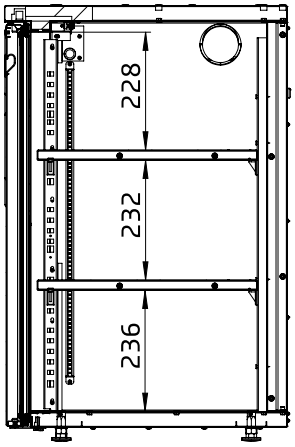

SCL 3

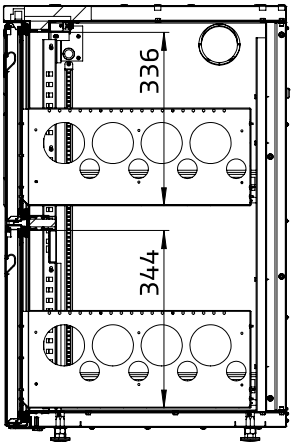

SCL 5

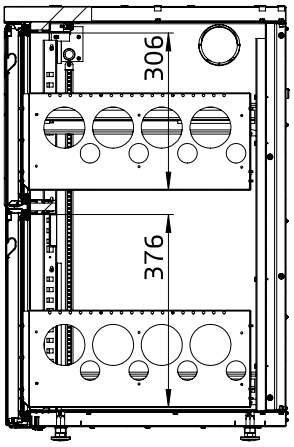

SCL 6

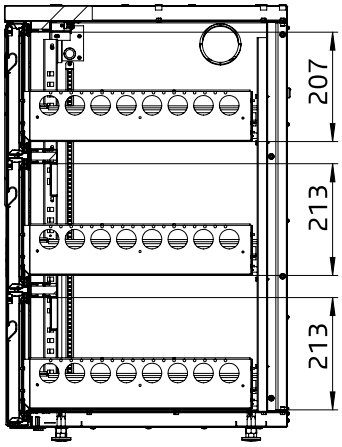

SCL 1

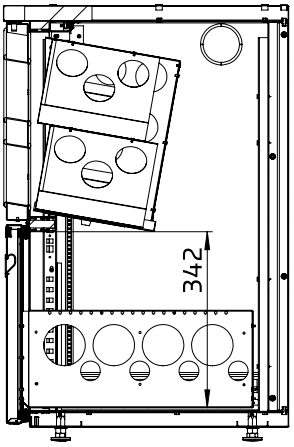

Instrucțiuni de siguranță

1. Pentru a utiliza dulapul la capacitatea sa maximă, utilizatorii trebuie să citească acest manual de instrucțiuni.
2. Utilizatorul are responsabilitatea de a utiliza aparatul în conformitate cu aceste instrucțiuni.
3. Contactați imediat distribuitorul în cazul oricărei defecțiuni.
4. Așezați dulapul într-un loc uscat și aerisit.
5. Țineți dulapul departe de sursele care emit căldură și nu îl expuneți la lumina directă a soarelui.
6. Notă: Toate dispozitivele electrice sunt surse de pericol potențial.
7. Nu depozitați materiale inflamabile, cum ar fi diluant pentru vopsele, benzină etc. în dulap.

NOTĂ: Partea mecanică a răcitorului poate conține componente ascuțite, în mișcare și fierbinți.

Agent frigorific

Acest produs conține agent frigorific, tip R290.
Cantitatea de agent frigorific este indicată pe placa de identificare.
R290 este un agent frigorific natural, eficient și aprobat la nivel internațional.
Nu afectează stratul de ozon și contribuie foarte puțin la efectul de seră.
R290 este totuși inflamabil, deci evitați orice contact cu focul deschis.

Agentul frigorific inflamabil necesită asigurarea unei bune ventilații în jurul aparatului.



(IEC 60335-2-89:2022+A11:2022).

Dezghețare

Nu utilizați dispozitive mecanice la dezghețare, deoarece acest lucru poate cauza scurgeri ale sistemului de răcire.
Nu utilizați aparate electrice în interiorul compartimentului de depozitare frigorifică.

Recomandări de utilizare

Maximizați spațiul dintre bidoane pentru a asigura o circulație uniformă și eficientă a aerului.
Lăsați bidoanele cel puțin 8 până la 12 ore ca acestea să ajungă la temperatura dorită.
Pentru cele mai bune rezultate, umpleți răcitorul înainte de ora închiderii pentru a asigura cea mai lungă perioadă de răcire posibilă înainte de service-ul din ziua următoare.

Despachetare și instalare

Îndepărtați paletul de lemn și ambalajul. Dulapul este protejat de o folie care trebuie îndepărtată înainte de instalare.
Pentru a asigura funcționarea corectă, este important ca dulapul să stea drept.
Dacă dulapul este prevăzut cu picioare, acestea pot fi reglate cu ajutorul șurubelniței hexagonale din interiorul dulapului conform indicațiilor de mai jos.



Lăsați un spațiu liber de cel puțin 10 cm în jurul dulapului (raportat la perete sau alte dulapuri) pentru o ventilație corespunzătoare.

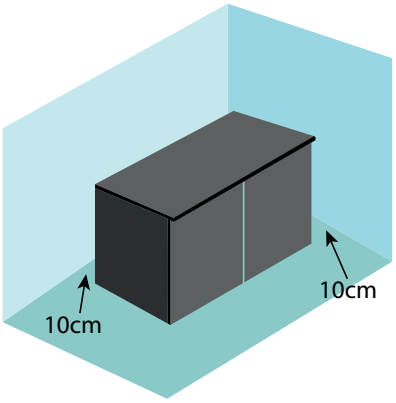

După amplasarea răcitorului, trebuie să așteptați cel puțin 2 ore înainte de a-l porni.
Acest lucru permite agentului frigorific să se așeze în sistem.

Conexiune electrică

Înainte de utilizare, verificați eventuale deteriorări ale cablului și ștecherului.
Conectați produsul numai la o priză cu siguranțe fuzibile care este împământată corespunzător.
Tensiune: 230 V - 16A - 50Hz.

Pornire aparat

Înainte de utilizare, vă recomandăm să curățați dulapul: consultați secțiunea privind întreținerea și curățarea.

TERMOSTAT

Panou



❄	Porniți un ciclu manual de dezghețare.	∧	În modul de programare: parcurgeți codurile parametrilor sau măriți valoarea afișată.
SET	Pentru a afișa punctul de setare dorit. În modul de programare, acesta selectează un parametru sau confirmă o operațiune.	∨ AUX	În modul de programare: parcurgeți codurile parametrilor sau micșorați valoarea afișată.

Temperatură

Acest produs este echipat cu un termostat electronic care controlează temperatura cu exactitate. Dezghețarea (DEF) este, de asemenea, reglată automat. Setările și temperatura au fost deja setate în fabrică.
Dacă doriți să modificați temperatura, trebuie să țineți apăsat butonul SET timp de 3 secunde până când °C începe să pâlpâie pe afișaj. Puteți regla temperatura cu butoanele săgeată.
După eliberarea butoanelor, noua temperatură va fi setată.

Funcționare

∧ + ∨ Blocați sau deblocați panoul

SET + ∨ Intrați în modul de programare

SET + ∧ Reveniți la afișarea temperaturii camerei

Indicații

❄	Pornit	Compresor activat
	Pâlpâie	Întârziere ciclu scurt activată
❄	Pornit	Dezghețare în curs
	Pâlpâie	Picurare în curs
°C	Pornit	Unitate de măsură
	Pâlpâie	Mod de programare
°F	Pornit	Unitate de măsură
	Pâlpâie	Mod de programare

Întreținere și curățare

Curățați produsul cu o cârpă moale. Utilizați apă călduță cu săpun neabraziv. **Nu** utilizați materiale de curățare agresive, cum ar fi bureții spiralați, materiale abrazive sau clor. **Nu** utilizați apă pe sau în apropierea componentelor electrice.

Curățați condensatorul în fiecare săptămână cu un aspirator sau o perie moale.
Condensatorul este grătarul negru situat în spatele ușii aparatului.
Ușa este echipată cu o garnitură magnetică fiind ușor de deschis/închis.



Service

Sistemul de răcire este un sistem închis ermetic care nu necesită inspecții de service frecvente.
Dacă dulapul nu se răcește, verificați o eventuală întrerupere de curent.

Reparațiile trebuie efectuate numai de către un tehnician calificat care este familiarizat cu produsul.

Depanare

Dacă ecranul termostatului este slab iluminat, aceasta indică o alimentare electrică deficitară.
Verificați sursa de alimentare și înlocuiți orice siguranțe defecte.

Ciclu automat de dezghețare: Răcitorul se va dezgheța automat timp de 15-30 de minute la fiecare 3-4 ore.
În timpul acestui ciclu de dezghețare, temperatura din interiorul dulapului va crește ușor.
Acest lucru este normal, iar temperatura bidoanelor va crește nesemnificativ.
Temperatură ridicată persistentă - înghețarea evaporatorului: Dacă temperatura rămâne constant prea ridicată, este posibil ca evaporatorul să fie înghețat.
Opriți răcitorul și deschideți ușa.
Puneți prosoape sau un recipient în interiorul dulapului pentru a colecta excesul de apă.
După ce toată gheața s-a topit (aproximativ 24 de ore), porniți din nou răcitorul.
Inspectați garniturile ușilor pentru a vă asigura că sunt intacte.

Temperatură ridicată persistentă - curățarea condensatorului: Dacă temperatura rămâne constant prea ridicată, este posibil ca condensatorul să nu fie curat.
Curățați condensatorul urmând instrucțiunile furnizate anterior.
Asistență suplimentară: Pentru probleme persistente sau dacă aveți îndoieli, vă rugăm să consultați instalatorul.

Diagramă circuit electric

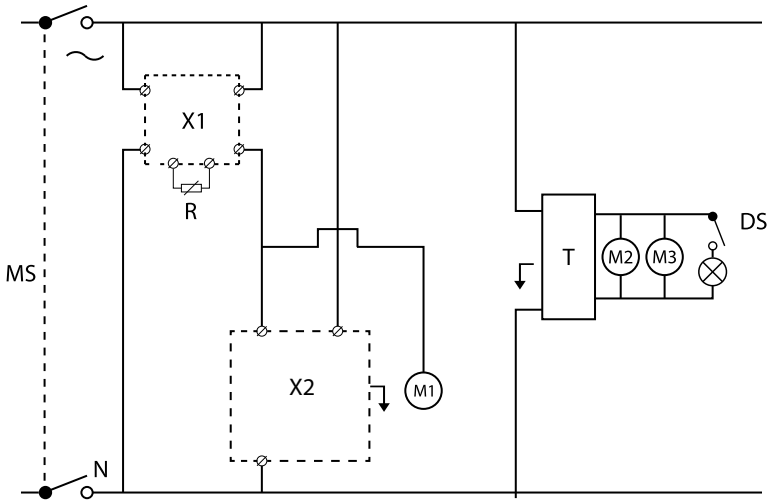

Tabel parametri

Cod	Descriere
MS	Întrerupător principal
X1	Termostat electronic
R	Test de temperatură
X2	Cutie electrică compresor
M1	Ventilator condensator
M2	Ventilator intern
M3	Ventilator intern
T	Transformator 12V
DS	Comutator ușă
LED	Lumină LED

Listă alerte

Mesaj	Cauza	Randament
"P1"	Eșecul sondei de cameră	Puterea compresorului în funcție de "Cy" și "Cn"
"P2"	Eșecul sondei evaporatorului	Finalul dezghețării este tempori-zat
"HA"	Alertă de temperatură maximă	Randament neschimbat
"LA"	Alertă de temperatură minimă	Randament neschimbat
"EA"	Alertă externă	Randament neschimbat
"CA"	Alarmă externă gravă	Orice randament este oprit.
"dA"	Ușă deschisă	Compresorul și ventilatoarele repornesc

Reciclare

Simbolul coșului de gunoi cu roți barat indică faptul că acest produs nu trebuie tratat ca deșeu menajer. Vă rugăm să îl eliminați separat la un punct de colectare desemnat pentru reciclarea echipamentelor electrice și electronice. Contactați autoritatea locală pentru detalii.

Acest produs nu include nici azbest, nici CFC.
Uleiul din compresor nu conține PCB.

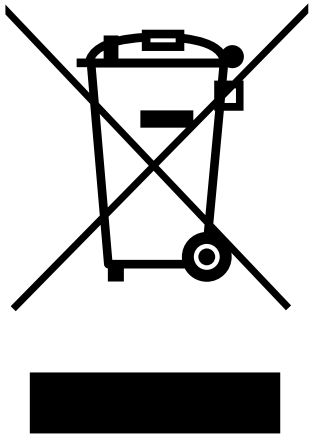

SERRCO
BY TEFCOLD

SFK/SCL

HLAĐENJE BAČVI / HLAĐENJE BOCA

Korisnički priručnik



SFK hlađenje bačvi



SCL Hlađenje boca

Uvod

Hvala vam što ste kupili Tefcold proizvod.



S više od 35 godina iskustva, TEFCOLD pruža pouzdana rješenja za komercijalno hlađenje i zamrzavanje, osmišljena za povećanje profitabilnosti za naše kupce u različitim sektorima hrane i pića.
Kao lider na tržištu, stvaramo opipljivu vrijednost razumijevanjem potreba naših klijenata i primjenom našeg opsežnog iskustva u industriji.

Naš opsežan inventar od preko 70 000 jedinica, uz učinkovitu logistiku, osigurava brzu i točnu isporuku, podržavajući tvrtke svih veličina.

Osim izvrsnosti proizvoda, TEFCOLD pruža stručne konzultacije i personaliziranu uslugu, potaknutu našom dubokom strašću za hlađenjem, zamrzavanjem i, u konačnici, komercijalnim uspjehom naših kupaca.

TEFCOLD, koji su u Viborgu 1987. godine osnovali Torben i Frede Christensen, vaš je pouzdani partner za maksimiziranje prodaje rashlađenih i smrznutih proizvoda.

Sadržaj

Uvod 167
SFK Hladnjaci za bačve 169
SFK verzije 169
Hlađenje boca SCL Combi Line 170
Raspored SCL modula za pohranu 170
Sigurnosne upute 171
Rashladno sredstvo 171
Odmrzavanje 171
Savjet za korištenje. 171
Raspakiranje i instalacija 172
Električni priključak. 172
Pokrenite ormarić 172

Termostat 173
Ploča 173
Temperatura 173
Rad 173
Održavanje i
čišćenje 174
Održavanje 174
Rješavanje problema. 174
Dijagram ožičenja 175
Tablica parametara 175
Kod 175
Opis. 175
Popis alarma 176
Poruka 176
Uzrok. 176
Izlazi 176
Odlaganje 176

SFK Hladnjaci za bačve

Serija hladnjaka za bačve SFK posebno je dizajnirana za hlađeno skladištenje bačvi od 20 l, 30 l i 50 l.
SFK hladnjaci za bačve dostupni su s uređajem na desnoj ili lijevoj strani (osim SFK-2E).

SFK verzije

SFK-2E



SFK-4E



SFK-4E



SFK-6E



SFK-6E



SFK-8E



SFK-8E



Hlađenje boca SCL Combi Line

Možete birati između standardnih 1, 2, 3 ili 4 vrata (duljine 77 cm, 124 cm, 172 cm ili 220 cm), vrata s utičnicom ili dvostrukih vrata (za udaljenu kondenzacijsku grupu).
Standardna se vrata mogu zamijeniti staklenim vratima.
Stalak za boce s ladicom i razne kombinacije ladica dostupne su na zahtjev.
Ormarić će biti isporučen u sastavu po vašem izboru.
Najnovija generacija hladnjaka za boce SCL Combi-Line dolazi sa znatno smanjenom potrošnjom energije, u usporedbi s prethodnim modelima.

Raspored SCL modula za pohranu

SCL 2

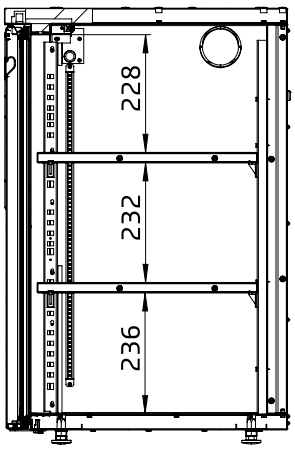

SCL 3

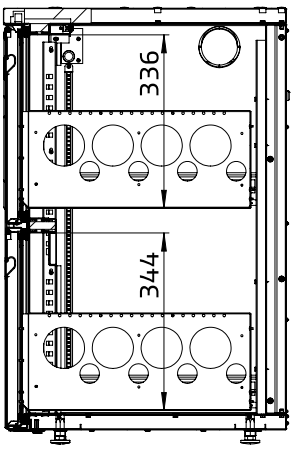

SCL 5

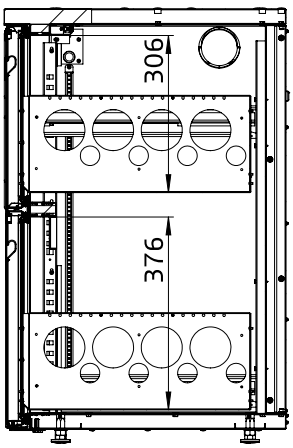

SCL 6

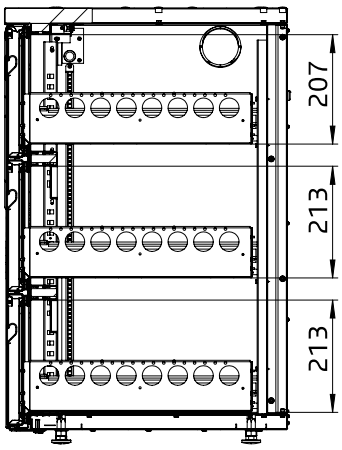

SCL 1

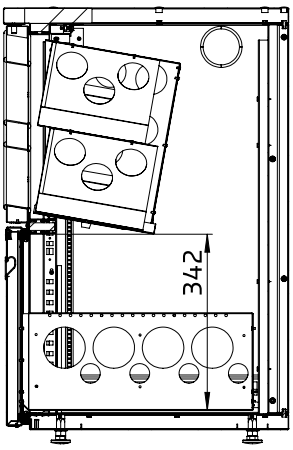

Sigurnosne upute

1. Kako bi u potpunosti iskoristili prednosti ormarića, korisnici moraju pročitati ovaj priručnik s uputama.
2. Korisnik je odgovoran za korištenje uređaja u skladu s ovim uputama.
3. U slučaju bilo kakvih kvarova odmah se obratite prodavaču.
4. Ormarić postavite na suho i ventilirano mjesto.
5. Držite ormarić dalje od izvora topline i ne izlažite ga izravnoj sunčevoj svjetlosti.
6. Napomena: svi su električni uređaji izvori potencijalne opasnosti.
7. U ormariću ne pohranjujte zapaljive materijale poput razrjeđivača boje, benzina itd.

NAPOMENA: Strojni dio hladnjaka može sadržavati oštre, pokretne i vruće dijelove.

Rashladno sredstvo

Ovaj proizvod sadrži rashladno sredstvo tipa R290.
Količina rashladnog sredstva navedena je na natpisnoj pločici.
R290 je prirodno, učinkovito i međunarodno odobreno rashladno sredstvo.
Ne utječe na ozonski omotač i jedva doprinosi efektu staklenika.
R290 je zapaljiv, stoga izbjegavajte svaki kontakt s otvorenim plamenom.

Zapaljivo rashladno sredstvo zahtijeva da oko uređaja osigurate dobru ventilaciju.

(IEC 60335-2-89:2022+A11:2022).



Odmrzavanje

Ne koristite mehaničke uređaje prilikom odmrzavanja, jer to može uzrokovati curenje sustava za hlađenje.
Ne koristite električne uređaje unutar rashladnog odjeljka.

Savjet za korištenje.

Maksimalno iskoristite prostor između bačvi kako biste osigurali ravnomjernu i učinkovitu cirkulaciju zraka.
Omogućite najmanje 8 do 12 sati da bačve dostignu željenu temperaturu.
Za najbolje rezultate, napunite hladnjak prije zatvaranja kako biste osigurali što dulje razdoblje hlađenja prije sljedećeg dana.

Raspakiranje i instalacija

Uklonite drvenu paletu i ambalažu. Ormarić je zaštićen folijom koja se prije ugradnje mora ukloniti
Za ispravno funkcioniranje važno je da je ormarić ravan.
Ako je ormarić opremljen nogama, one se mogu podesiti pomoću šesterokutnog vijka unutar ormarića kao što je prikazano u nastavku.



Ostavite barem 10 cm slobodnog prostora oko ormarića (do zida ili drugih ormarića) za pravilnu ventilaciju.

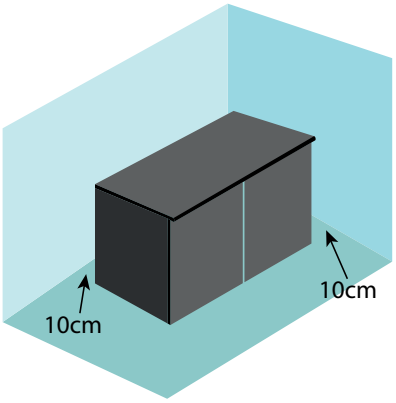

Nakon postavljanja hladnjaka, morate pričekati najmanje 2 sata prije nego što ga aktivirate.
To rashladnom sredstvu omogućuje da se rasporedi u sustavu.

Električni priključak

Prije uporabe provjerite postoje li oštećenja na kabelu i utikaču.
Proizvod uključite samo u osiguranu i propisno uzemljenu utičnicu.
Napon: 230 V – 16 A – 50 Hz.

Pokrenite ormarić

Prije uporabe preporučujemo čišćenje ormarića, pogledajte odjeljak o održavanju i čišćenju.

Termostat

Ploča



❄	Pokrenite ručni ciklus odmrzavanja.	∧	U načinu programiranja: pregledajte kodove parametara ili povećajte prikazanu vrijednost.
SET	Za prikaz ciljne zadane vrijednosti. U načinu programiranja odabire parametar ili potvrđuje operaciju.	∨ AUX	U načinu programiranja: pregledajte kodove parametara ili smanjite prikazanu vrijednost.

Temperatura

Ovaj je proizvod opremljen elektroničkim termostatom koji precizno kontrolira temperaturu. Odmrzavanje (DEF) se također automatski regulira. Postavke i temperatura su već postavljeni u tvornici.
Ako želite promijeniti temperaturu, morate držati pritisnut gumb SET 3 sekunde dok na zaslonu ne počne treperiti °C. Temperaturu možete podesiti pomoću gumba sa strelicama.
Nakon otpuštanja gumba, nova će temperatura biti postavljena.

Rad

∧ + ∨ Zaključavanje ili otključavanje ploče

SET + ∨ Uđite u način programiranja

SET + ∧ Povratak na prikaz sobne temperature

Pokazatelji

❄	Uključeno	Kompresor aktiviran
	Treperi	Aktivirano kašnjenje protiv kratkog ciklusa
❄	Uključeno	Odmrzavanje u tijeku
	Treperi	Kapanje u tijeku
°C	Uključeno	Mjerna jedinica
	Treperi	Način programiranja
°F	Uključeno	Mjerna jedinica
	Treperi	Način programiranja

Održavanje i čišćenje

Proizvod čistite mekom krpom. Koristite mlaku vodu s blagim sapunom.
Ne koristite agresivna sredstva za čišćenje, poput abrazivnih spužvi, abrazivnih sredstava ili klora. **Ne** koristite vodu na ili u blizini električnih dijelova.

Čistite kondenzator svaki tjedan usisavačem ili mekom četkom.
Kondenzator je crna rešetka koja se nalazi iza vrata stroja.
Vrata su opremljena magnetskim brtvama i lako se otvaraju/zatvaraju.



Održavanje

Sustav hlađenja je hermetički zatvoren i ne zahtijeva česte servisne preglede.
Ako se ormarić ne hladi, provjerite je li razlog nestanak struje.

Popravke smije obavljati samo kvalificirani tehničar koji je upoznat s proizvodom.

Rješavanje problema

Ako je zaslon termostata taman, to ukazuje na nedostatak napajanja.
Provjerite napajanje i zamijenite sve neispravne osigurače

Ciklus automatskog odmrzavanja: Hladnjak će se automatski odmrzavati 15 do 30 minuta svaka 3 do 4 sata.
Tijekom ovog ciklusa odmrzavanja, temperatura unutar ormarića malo će se povećati.
To je normalno, a temperatura bačvi će se minimalno povećati.
Trajno visoka temperatura - Mraz isparivača: Ako temperatura stalno bude previsoka, isparivač se može smrznuti.
Isključite hladnjak i otvorite vrata.
Stavite ručnike ili posudu unutar ormarića kako biste skupili višak vode.
Nakon što se sav led otopi (otprilike 24 sata), ponovno uključite hladnjak.
Pregledajte brtve na vratima kako biste se uvjerili da su netaknute.

Stalna visoka temperatura - čišćenje kondenzatora: Ako je temperatura stalno previsoka, kondenzator možda nije čist.
Očistite kondenzator slijedeći prethodno navedene upute.
Dodatna pomoć: Za trajne probleme ili ako imate bilo kakvih nedoumica, obratite se svom instalateru.

Dijagram ožičenja

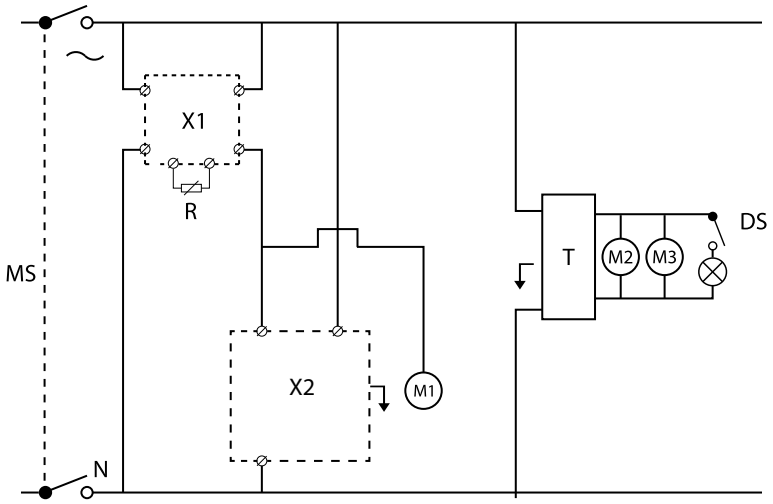

Tablica parametara

Kod	Opis
MS	Glavni prekidač
X1	Elektronički termostat
R	Temp. Sonda
X2	Kompresor električne kutije
M1	Ventilator kondenzatora
M2	Unutarnji ventilator
M3	Unutarnji ventilator
T	Transformator 12 V
DS	Prekidač vrata
LED	LED svjetlo

Popis alarma

Poruka	Uzrok	Izlazi
„P1“	Kvar sobne sonde	Izlaz kompresora prema „Cy“ i „Cn“
„P2“	Kvar sonde isparivača	Kraj odmrzavanja vremenski je ograničen
„HA“	Alarm za maksimalnu tempera-turu	Izlazi nepromijenjeni
„LA“	Alarm za minimalnu temperaturu	Izlazi nepromijenjeni
„EA“	Vanjski alarm	Izlazi nepromijenjeni
„CA“	Ozbiljan vanjski alarm	Svi izlazi ISKLJUČENI.
„dA“	Vrata otvorena	Ponovno pokretanje kompresora i ventilatora

Odlaganje

Simbol prekrižene kante za smeće na kotačima označava da se ovaj proizvod ne smije tretirati kao kućni otpad. Odložite ga odvojeno na za to određeno odlagalište za recikliranje električne i elektroničke opreme. Za detalje se obratite lokalnim vlastima.

U ovom se proizvodu ne koristi ni azbest ni CFC.
Ulje u kompresoru ne sadrži PCB.

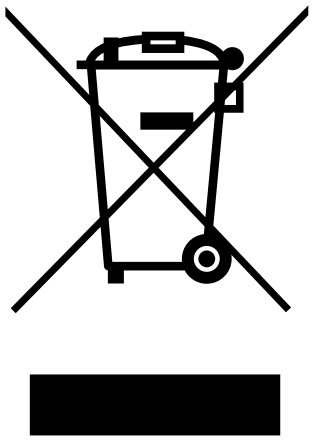

SERRCO
BY TEFCOLD

SFK/SCL

CHŁODZENIE BECZEK / CHŁODZENIE BUTELEK

Podręcznik użytkownika



SFK Chłodzenie beczka piwa



SCL Chłodzenie butelek

Wstęp



Dziękujemy za zakup produktu Tefcold.

Wykorzystując ponad 35-letnie doświadczenie, TEFCOLD dostarcza niezawodne komercyjne rozwiązania w zakresie chłodzenia i mrożenia, zaprojektowane w celu zwiększenia rentowności naszych klientów w różnych sektorach żywności i napojów.
Jako lider rynku tworzymy wymierną wartość poprzez zrozumienie potrzeb naszych klientów i wykorzystanie naszego rozległego doświadczenia w branży.

Nasz dobry zapas ponad 70 000 jednostek, w połączeniu z wydajną logistyką, zapewnia szybką i dokładną dostawę, wspierając firmy o dowolnej skali.

Oprócz doskonałości produktów, TEFCOLD zapewnia fachowe konsultacje i spersonalizowaną obsługę, napędzaną naszą głęboką pasją do chłodnictwa, zamrażania i ostatecznie sukcesu komercyjnego naszych klientów.

Założona w 1987 roku w Viborgu przez Torbena i Frede Christensenów firma TEFCOLD jest zaufanym partnerem w zakresie maksymalizacji sprzedaży produktów chłodzonych i mrożonych.

Spis treści

Wstęp 178
Chłodziarki SFK Keg 180
Wersje SFK 180
Chłodzenie butelek SCL Combi Line 181
Układ modułu pamięci masowej SCL 181
Instrukcje bezpieczeństwa 182
Czynnik chłodniczy 182
Rozmrażanie 182
Wskazówki dotyczące użytkowania 182
Rozpakowanie i montaż 183
Podłączenia elektryczne 183
Uruchomienie urządzenia 183

Termostat 184
Panel 184
Temperatura 184
Operacje 184
Konserwacja i czyszczenie 185
Serwis 185
Rozwiązywanie problemów 185
Schemat połączeń 186
Tabela parametrów 186
Kod 186
PL 186
Lista alarmów 187
Wiadomość 187
Przyczyna 187
Wyjścia 187
Utylizacja 187

Chłodziarki SFK Keg

Seria chłodziarek SFK Keg została specjalnie zaprojektowana do chłodniczego przechowywania beczek o pojemności 20 l, 30 l oraz 50 l.
Chłodziarki do beczek SFK są dostępne z maszyną po prawej lub po lewej stronie (z wyjątkiem SFK-2E).

Wersje SFK

SFK-2E



SFK-4E



SFK-4E



SFK-6E



SFK-6E



SFK-8E



SFK-8E



Chłodzenie butelek SCL Combi Line

Można wybrać między standardowymi 1, 2, 3 lub 4 drzwiami (o długości odpowiednio 77 cm, 124 cm, 172 cm lub 220 cm), podłączanymi lub dzielonymi (dla zdalnej grupy skraplaczy).
Standardowe drzwi można zastąpić drzwiami szklanymi.
Stojak na butelki z szufladą i różne kombinacje szuflad dostępne na życzenie klienta.
Urządzenie zostanie dostarczone w wybranej kompozycji.
Najnowsza generacja chłodziarek do butelek SCL Combi-Line charakteryzuje się znaczną redukcją zużycia energii w porównaniu z poprzednimi modelami.

Układ modułu pamięci masowej SCL

SCL 2

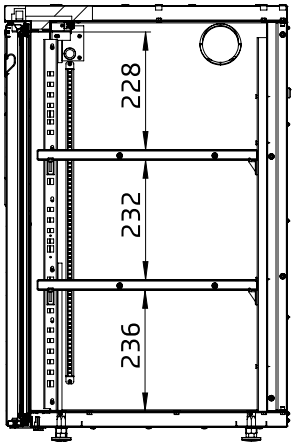

SCL 3

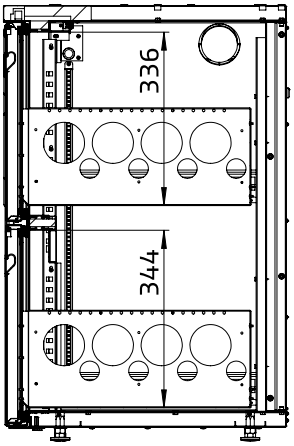

SCL 5

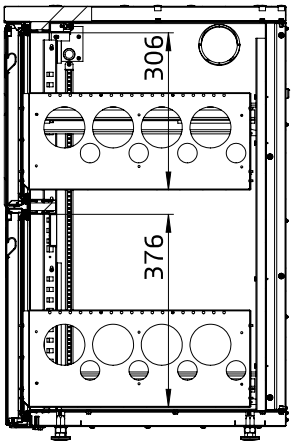

SCL 6

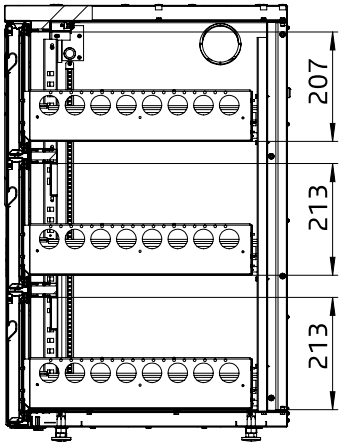

SCL 1

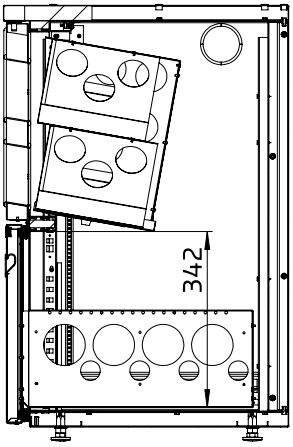

Instrukcje bezpieczeństwa

1. Aby w pełni wykorzystać funkcjonalność urządzenia, użytkownicy muszą zapoznać się z niniejszą instrukcją.
2. Użytkownik jest odpowiedzialny za obsługę urządzenia zgodnie z niniejszą instrukcją.
3. W przypadku jakichkolwiek nieprawidłowości w działaniu urządzenia należy natychmiast skontaktować się ze sprzedawcą.
4. Umieścić urządzenie w suchym i wentylowanym miejscu.
5. Trzymać urządzenie z dala od źródeł ciepła i nie wystawiać go na bezpośrednie działanie promieni słonecznych.
6. Uwaga: wszystkie urządzenia elektryczne stanowią źródło potencjalnego zagrożenia.
7. Nie przechowywać w urządzeniu materiałów łatwopalnych, takich jak rozcieńczalnik do farb, benzyna itp.

UWAGA: Maszynowa część chłodziarki może zawierać ostre, ruchome i gorące elementy.

Czynnik chłodniczy

Ten produkt zawiera czynnik chłodniczy typu R290.
Ilość czynnika chłodniczego jest podana na tabliczce znamionowej.
R290 to naturalny, wydajny i zatwierdzony na całym świecie czynnik chłodniczy. Nie wpływa na warstwę ozonową i w niewielkim stopniu przyczynia się do efektu cieplarnianego.
R290 jest jednak łatwopalny, więc należy unikać kontaktu z otwartym ogniem.

Łatwopalny czynnik chłodniczy wymaga zapewnienia dobrej wentylacji wokół urządzenia.

(IEC 60335-2-89:2022+A11:2022).



Rozmrażanie

Podczas odszraniania nie należy używać urządzeń mechanicznych, ponieważ może to spowodować rozszczelnienie układu chłodzenia.
Wewnątrz komory chłodniczej nie wolno używać urządzeń elektrycznych.

Wskazówki dotyczące użytkowania.

Zmaksymalizuj przestrzeń między beczkami, aby zapewnić równomierną i wydajną cyrkulację powietrza.
Odczekaj co najmniej 8 do 12 godzin, aby beczki osiągnęły pożądaną temperaturę.
Aby uzyskać najlepsze wyniki, należy napełnić chłodziarkę przed zamknięciem, aby zapewnić jak najdłuższy okres chłodzenia przed rozpoczęciem pracy następnego dnia.

Rozpakowanie i montaż

Usunąć drewnianą paletę i opakowanie. Obudowa urządzenia jest zabezpieczona folią, którą należy usunąć przed montażem
Aby zapewnić prawidłowe działanie urządzenia, ważne jest jego wypoziomowanie. Jeśli urządzenie jest dostarczane z nóżkami, można jego wyregulować za pomocą śruby sześciokątnej wewnątrz urządzenia, jak pokazano poniżej.



10 cm wolnej przestrzeni wokół obudowy (ściana lub inne szafki) w celu zapewnienia odpowiedniej wentylacji.

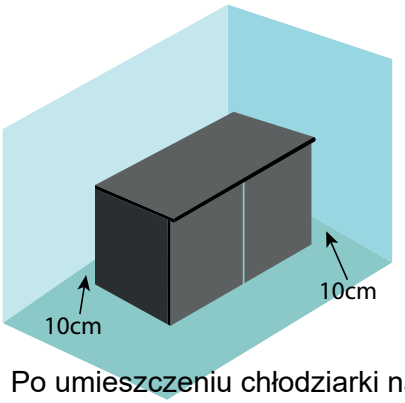

Po umieszczeniu chłodziarki należy odczekać co najmniej 2 godziny przed jej uruchomieniem.
Ma to na celu umożliwienie osadzenia się czynnika chłodniczego w układzie.

Podłączenia elektryczne

Przed użyciem należy sprawdzić kabel i wtyczkę pod kątem uszkodzeń.
Produkt należy podłączać wyłącznie do prawidłowo uziemionego gniazda z bezpiecznikiem.
Napięcie: 230 V – 16 A – 50 Hz.

Uruchomienie urządzenia

Przed użyciem zaleca się wyczyszczenie obudowy, patrz rozdział o konserwacji i czyszczeniu.

TERMOSTAT

Panel



❄	Uruchom ręczny cykl odszraniania.		W trybie programowania: przeglądać kody parametrów lub zwiększać wyświetlaną wartość.
SET	Aby wyświetlić docelową wartość zadaną. W trybie programowania wybiera parametr lub potwierdza operację.	AUX	W trybie programowania: przeglądać kody parametrów lub zmniejszać wyświetlaną wartość.

Temperatura

Ten produkt jest wyposażony w elektroniczny termostat, który dokładnie kontroluje temperaturę. Odszranianie (DEF) jest również regulowane automatycznie. Ustawienia i temperatura zostały już ustawione fabrycznie.
Aby zmienić temperaturę, należy przytrzymać przycisk SET przez 3 sekundy, aż na wyświetlaczu °C zacznie migać. Temperaturę można regulować za pomocą przycisków strzałek.
Po zwolnieniu przycisków ustawiona zostanie nowa temperatura.

Operacje

+ Blokowanie lub odblokowywanie panelu

SET + Wejście w tryb programowania

SET + Powrót do wyświetlania temperatury pokojowej

Wskazania

❄	Wł.	Sprężarka włączona
	Miganie	Aktywowane opóźnienie zapobiegania krótkim cyklom
❄	Wł.	Trwa odszranianie
	Miganie	Trwa kapanie
°C	Wł.	Jednostka miary
	Miganie	Tryb programowania
°F	Wł.	Jednostka miary
	Miganie	Tryb programowania

Konserwacja i czyszczenie

Produkt należy czyścić miękką ściereczką przy użyciu letniej wody z łagodnym mydłem.
Nie używać agresywnych środków czyszczących, takich jak czyściki, materiały ścierne lub chlor. **Nie używać** wody w pobliżu elementów elektrycznych.

Skraplacz należy czyścić co tydzień za pomocą urządzenia odkurzającego lub miękkiej szczotki.
Skraplacz to czarna kratka znajdująca się za drzwiczkami urządzenia.
Drzwi są wyposażone w uszczelkę magnetyczną i można je łatwo otwierać/zamykać.



Serwis

Układ chłodzenia jest układem hermetycznie zamkniętym, który nie wymaga częstych przeglądów serwisowych.
Jeśli urządzenie nie chłodzi, należy sprawdzić, czy przyczyną nie jest przerwa w zasilaniu.

Naprawy powinny być wykonywane wyłącznie przez wykwalifikowanego technika, który jest zaznajomiony z produktem.

Rozwiązywanie problemów

Jeśli wyświetlacz termostatu jest przyciemniony, oznacza to brak zasilania.
Sprawdź zasilanie i wymień uszkodzone bezpieczniki.

Automatyczny cykl odszraniania: Chłodziarka będzie automatycznie rozmrażana przez 15 do 30 minut co 3 do 4 godzin.
Podczas tego cyklu odszraniania temperatura wewnątrz obudowy nieznacznie wzrośnie.
Jest to normalne zjawisko, a temperatura beczek minimalnie wzrośnie.
Utrzymująca się wysoka temperatura – zamarznięcie parownika: Jeśli temperatura stale utrzymuje się na zbyt wysokim poziomie, parownik może być zamarznięty.
Wyłącz chłodziarkę i otwórz drzwiczki.
Wewnątrz urządzenia należy umieścić ręczniki lub pojemnik, aby zebrać nadmiar wody.
Po stopieniu się całego lodu (około 24 godzin), włącz chłodziarkę ponownie.
Sprawdź uszczelki drzwi, aby upewnić się, że są nienaruszone.

Utrzymująca się wysoka temperatura – czyszczenie skraplacza: Jeśli temperatura pozostaje stale zbyt wysoka, skraplacz może nie być czysty.
Wyczyść skraplacz zgodnie z wcześniejszymi instrukcjami.
Dalsza pomoc: W przypadku utrzymujących się problemów lub jakichkolwiek wątpliwości należy skonsultować się z instalatorem.

Schemat połączeń

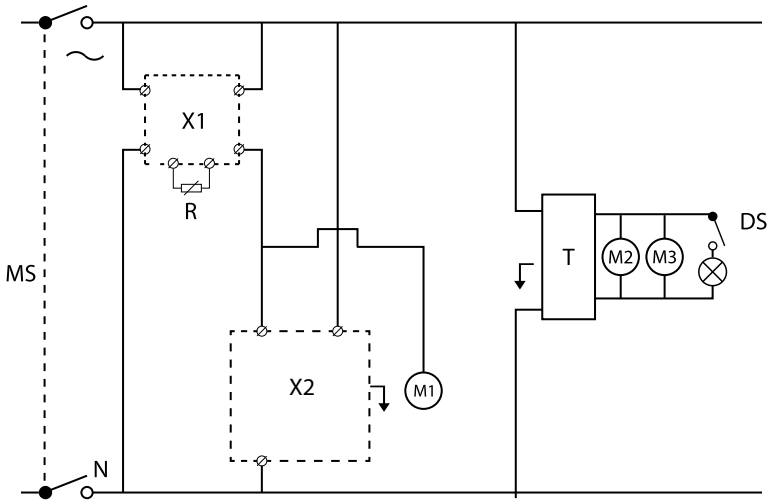

Tabela parametrów

Kod	Opis
MS	Przełącznik główny
X1	Termostat elektroniczny
R	Temp. Sondy
X2	Skrzynka elektryczna Sprężarka
M1	Wentylator skraplacza
M2	Wentylator wewnętrzny
M3	Wentylator wewnętrzny
T	Transformator12V
DS	Przełącznik drzwi
LED	Lampka LED

Lista alarmów

Wiado-mość	Przyczyna	Wyjścia
„P1”	Awaria sondy pokojowej	Moc wyjściowa sprężarki zgodnie z „Cy” i „Cn”
„P2”	Awaria sondy parownika	Koniec odszraniania jest określony czasowo
„HA”	Alarm maksymalnej temperatury	Wyjścia bez zmian
„LA”	Alarm minimalnej temperatury	Wyjścia bez zmian
„EA”	Alarm zewnętrzny	Wyjścia bez zmian
„CA”	Poważny alarm zewnętrzny	Wszystkie wyjścia wyłączone.
„dA”	Drzwi otwarte	Ponowne uruchomienie sprężarki i wentylatorów

Utylizacja

Symbol przekreślonego kosza na kółkach oznacza, że produkt ten nie powinien być traktowany jako odpad domowy. Prosimy o pozbycie się go oddzielnie w wyznaczonym punkcie zbiórki recyklingu sprzętu elektrycznego i elektronicznego. Szczegółowe informacje można uzyskać od władz lokalnych.

Produkt nie zawiera azbestu ani freonu.
Olej w sprężarce nie zawiera PCB.

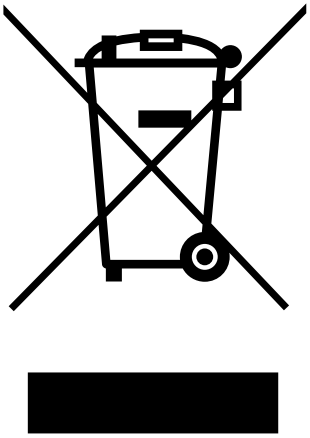

SFK/SCL

ΨΥΞΗ ΒΑΡΕΛΙΩΝ / ΨΥΞΗ ΦΙΑΛΩΝ

Εγχειρίδιο χρήσης



SFK ψύξη ΒΑΡΕΛΙΩΝ



SCL Ψύξη μπουκαλιών

Εισαγωγή

Σας ευχαριστούμε που αγοράσατε ένα προϊόν της Tefcold.



Αξιοποιώντας περισσότερα από 35 χρόνια εμπειρίας, η TEFCOLD προσφέρει αξιόπιστες λύσεις επαγγελματικής ψύξης και κατάψυξης, σχεδιασμένες για να ενισχύουν την κερδοφορία των πελατών μας σε διάφορους τομείς της βιομηχανίας τροφίμων και ποτών.
Με ηγετική παρουσία στην αγορά, δημιουργούμε απτή αξία κατανοώντας τις ανάγκες των πελατών μας και αξιοποιώντας την εκτεταμένη εμπειρία μας στον κλάδο.

Το εκτενές απόθεμά μας, με περισσότερες από 70.000 μονάδες, σε συνδυασμό με αποδοτικές διαδικασίες logistics, διασφαλίζει γρήγορη και ακριβή παράδοση, υποστηρίζοντας επιχειρήσεις κάθε μεγέθους.

Πέρα από την ποιοτική υπεροχή των προϊόντων μας, η TEFCOLD προσφέρει εξειδικευμένες συμβουλές και εξατομικευμένη εξυπηρέτηση, καθοδηγούμενη από το πάθος μας για την ψύξη, την κατάψυξη και —πάνω απ' όλα— την εμπορική επιτυχία των πελατών μας.

Η TEFCOLD, που ιδρύθηκε στο Viborg το 1987 από τους Torben και Frede Christensen, είναι ο αξιόπιστος συνεργάτης σας για τη μέγιστη αξιοποίηση των πωλήσεων σε προϊόντα ψύξης και κατάψυξης.

Πίνακας περιεχομένων

Εισαγωγή 190
Ψύκτες βαρελιών SFK 192
Εκδόσεις SFK 192
SCL Combi Line – Σύστημα ψύξης φιαλών 193
Διάταξη μονάδας αποθήκευσης SCL 193
Οδηγίες ασφαλείας 194
Ψυκτικό μέσο 194
Απόψυξη 194
Συμβουλές χρήσης 194
Αποσυσκευασία και εγκατάσταση 195
Ηλεκτρική σύνδεση 195
Εκκίνηση θαλάμου 195

Θερμοστάτης 196
Πίνακας 196
Θερμοκρασία 196
Λειτουργία 196
Συντήρηση και καθαρισμός 197
Σέρβις 197
Αντιμετώπιση προβλημάτων 197
Διάγραμμα καλωδίωσης 198
Πίνακας παραμέτρων 198
Κωδικός 198
περιγραφή 198
Λίστα συναγερμών 199
Μήνυμα 199
Αιτία 199
Έξοδοι 199
Απόρριψη 199

Ψύκτες βαρελιών SFK

Η σειρά ψύκτες βαρελιών SFK είναι ειδικά σχεδιασμένη για την ψυχόμενη αποθήκευση βαρελιών 20L, 30L και 50L.
Οι ψύκτες βαρελιών SFK διατίθενται με τη μηχανή στα δεξιά ή στα αριστερά (εκτός από το SFK-2E).

Εκδόσεις SFK

SFK-2E



SFK-4E



SFK-4E



SFK-6E



SFK-6E



SFK-8E



SFK-8E



SCL Combi Line – Σύστημα ψύξης φιαλών

Μπορείτε να επιλέξετε ανάμεσα σε τυποποιημένες πόρτες 1, 2, 3 ή 4 (μήκος 77 cm, 124 cm, 172 cm ή 220 cm, αντίστοιχα), έτοιμες για σύνδεση στην πρίζα ή σε διαχωρισμένη έκδοση (για απομακρυσμένη μονάδα συμπύκνωσης).
Οι τυποποιημένες πόρτες μπορούν να αντικατασταθούν με γυάλινες πόρτες.
Διατίθεται ράφι μπουκαλιών με συρτάρι και διάφοροι συνδυασμοί συρταριών κατόπιν αιτήματος.
Ο θάλαμος θα παραδοθεί στη σύνθεση της επιλογής σας.
Οι ψύκτες μπουκαλιών νέας γενιάς SCL Combi-Line διαθέτουν σημαντική μείωση της κατανάλωσης ενέργειας σε σύγκριση με τα προηγούμενα μοντέλα.

Διάταξη μονάδας αποθήκευσης SCL

SCL 2

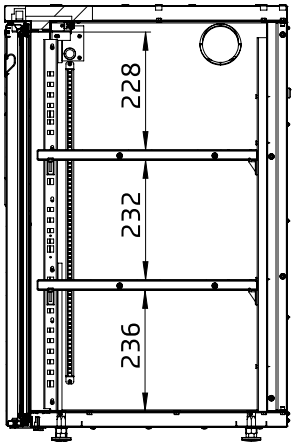

SCL 3

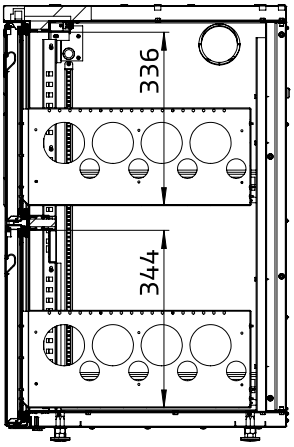

SCL 5

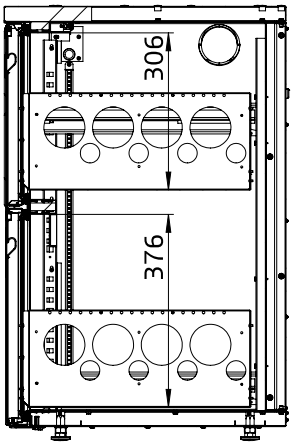

SCL 6

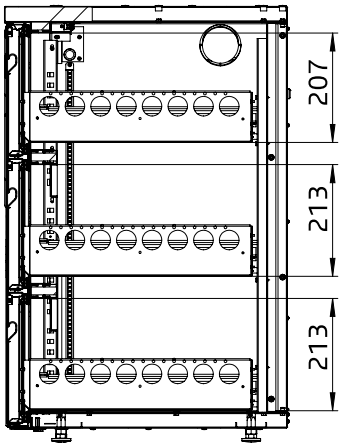

SCL 1

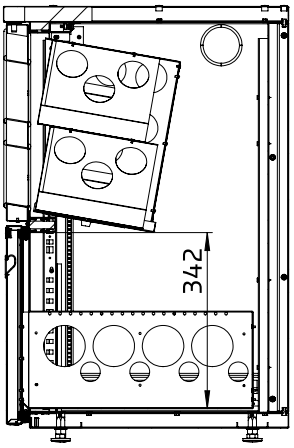

Οδηγίες ασφαλείας

1. Για την πλήρη χρήση του θαλάμου, οι χρήστες πρέπει να διαβάσουν το παρόν εγχειρίδιο οδηγιών.
2. Ο χρήστης είναι υπεύθυνος για τη λειτουργία της συσκευής σύμφωνα με τις παρούσες οδηγίες.
3. Επικοινωνήστε αμέσως με τον αντιπρόσωπό σας σε περίπτωση οποιασδήποτε δυσλειτουργίας.
4. Τοποθετήστε τον θάλαμα σε ξηρό και αεριζόμενο μέρος.
5. Τοποθετήστε τον θάλαμο μακριά από πηγές εκπομπής θερμότητας και μην το εκθέτετε σε άμεσο ηλιακό φως.
6. Σημείωση: όλες οι ηλεκτρικές συσκευές αποτελούν πηγές δυνητικού κινδύνου.
7. Μην αποθηκεύετε εύφλεκτα υλικά, όπως διαλυτικό χρωμάτων, βενζίνη κλπ. στον θάλαμο.

ΣΗΜΕΙΩΣΗ: Το μηχανικό μέρος του ψύκτη μπορεί να περιέχει αιχμηρά, κινούμενα και καυτά εξαρτήματα.

Ψυκτικό μέσο

Αυτό το προϊόν περιέχει ψυκτικό μέσο, τύπου R290.
Η ποσότητα του ψυκτικού μέσου αναγράφεται στην πινακίδα σήμανσης.
Το R290 είναι ένα φυσικό, αποτελεσματικό και διεθνώς εγκεκριμένο ψυκτικό μέσο.
Δεν επηρεάζει το στρώμα του όζοντος και συμβάλλει ελάχιστα στο φαινόμενο του θερμοκηπίου.
Το R290 είναι εύφλεκτο, επομένως πρέπει να αποφεύγεται οποιαδήποτε επαφή με γυμνή φλόγα.



Το εύφλεκτο ψυκτικό μέσο απαιτεί να έχετε εξασφαλίσει καλό εξαερισμό γύρω από τη συσκευή.

(IEC 60335-2-89:2022+A11:2022).

Απόψυξη

Μην χρησιμοποιείτε μηχανικές συσκευές κατά την απόψυξη, καθώς αυτό μπορεί να προκαλέσει διαρροή στο σύστημα ψύξης.
Μην χρησιμοποιείτε ηλεκτρικές συσκευές μέσα στον ψυκτικό θάλαμο αποθήκευσης.

Συμβουλές χρήσης.

Μεγιστοποιήστε τον χώρο μεταξύ των βαρελιών για να εξασφαλίσετε ομοιόμορφη και αποτελεσματική κυκλοφορία του αέρα.
Αφήστε τουλάχιστον 8 έως 12 ώρες για να φτάσουν τα βαρέλια στην επιθυμητή θερμοκρασία.
Για καλύτερα αποτελέσματα, γεμίστε τον ψύκτη πριν από την ώρα κλεισίματος, ώστε να εξασφαλιστεί η μέγιστη δυνατή διάρκεια ψύξης μέχρι την επόμενη ημέρα λειτουργίας.

Αποσυσκευασία και εγκατάσταση

Αφαιρέστε την ξύλινη παλέτα και τη συσκευασία. Ο θάλαμος προστατεύεται από μεμβράνη, η οποία πρέπει να αφαιρεθεί πριν από την εγκατάσταση.
Για να εξασφαλιστεί η σωστή λειτουργία είναι σημαντικό ο θάλαμος να βρίσκεται σε επίπεδη θέση.
Εάν ο θάλαμος παρέχεται με πόδια, αυτά μπορούν να ρυθμιστούν με τη χρήση της εξάγωνης βίδας στο εσωτερικό του θαλάμου, όπως φαίνεται παρακάτω.



Αφήστε τουλάχιστον 10 cm ελεύθερο χώρο γύρω από τον θάλαμο (τοίχο ή άλλους θαλάμους) για τον κατάλληλο εξαερισμό.

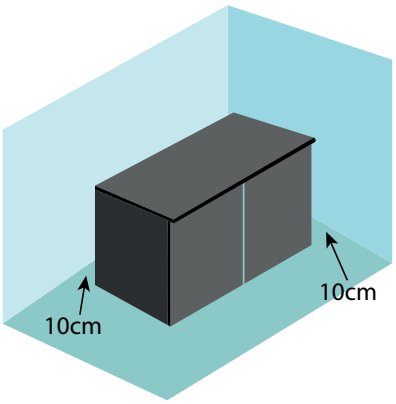

Αφού τοποθετήσετε τον ψύκτη, πρέπει να περιμένετε τουλάχιστον 2 ώρες πριν τον ενεργοποιήσετε.
Αυτό γίνεται για να επιτραπεί στο ψυκτικό μέσο να σταθεροποιηθεί στο σύστημα.

Ηλεκτρική σύνδεση

Ελέγξτε το καλώδιο και το βύσμα για ζημιές πριν από τη χρήση.
Συνδέετε το προϊόν μόνο σε ασφαλιζόμενη και κατάλληλα γειωμένη πρίζα.
Τάση: 230 Volt - 16A - 50Hz.

Εκκίνηση θαλάμου

Πριν από τη χρήση, συνιστάται ο καθαρισμός του θαλάμου, βλέπε ενότητα για τη συντήρηση και τον καθαρισμό.

ΘΕΡΜΟΣΤΑΤΗΣ

Πίνακας



❄	Ξεκινήστε έναν χειροκίνητο κύκλο απόψυξης.	∧	Στη λειτουργία προγραμματισμού: περιηγηθείτε στους κωδικούς παραμέτρων ή αυξήστε την εμφανιζόμενη τιμή.
SET	Για να εμφανιστεί η επιθυμητή τιμή ρύθμισης. Στη λειτουργία προγραμματισμού, επιλέγει μια παράμετρο ή επιβεβαιώνει μια λειτουργία.	∨ AUX	Στη λειτουργία προγραμματισμού: περιηγηθείτε στους κωδικούς παραμέτρων ή μειώστε την εμφανιζόμενη τιμή.

Θερμοκρασία

Αυτό το προϊόν είναι εξοπλισμένο με ηλεκτρονικό θερμοστάτη που ελέγχει με ακρίβεια τη θερμοκρασία. Η απόψυξη (DEF) ρυθμίζεται επίσης αυτόματα. Οι ρυθμίσεις και η θερμοκρασία έχουν ήδη ρυθμιστεί στο εργοστάσιο.
Αν θέλετε να αλλάξετε τη θερμοκρασία, πρέπει να κρατήσετε πατημένο το κουμπί SET για 3 δευτερόλεπτα μέχρι να αρχίσει να αναβοσβήνει η ένδειξη °C στην οθόνη. Μπορείτε να ρυθμίσετε τη θερμοκρασία με τα βέλη.
Αφού αφήσετε τα κουμπιά, θα ρυθμιστεί η νέα θερμοκρασία.

Λειτουργία

∧ + ∨ Κλείδωμα ή ξεκλείδωμα του πίνακα

SET + ∨ Είσοδος σε λειτουργία προγραμματισμού

SET + ∧ Επιστροφή στην ένδειξη θερμοκρασίας δωματίου

Ενδείξεις

❄	Ενεργοποιημένο	Ενεργοποίηση συμπιεστή
	Αναβοσβήνει	Ενεργοποιημένη καθυστέρηση κατά του σύντομου κύκλου
❄	Ενεργοποιημένο	Απόψυξη σε εξέλιξη
	Αναβοσβήνει	Στάξιμο σε εξέλιξη
°C	Ενεργοποιημένο	Μονάδα μέτρησης
	Αναβοσβήνει	Λειτουργία προγραμματισμού
°F	Ενεργοποιημένο	Μονάδα μέτρησης
	Αναβοσβήνει	Λειτουργία προγραμματισμού

Συντήρηση και καθαρισμός

Καθαρίστε το προϊόν με ένα μαλακό πανί. Χρησιμοποιήστε χλιαρό νερό με ήπιο σαπούνι.
Μην χρησιμοποιείτε επιθετικά καθαριστικά όπως σφουγγάρια τριψίματος, λειαντικά ή χλώριο. **Μην** χρησιμοποιείτε νερό σε ή κοντά σε ηλεκτρικά εξαρτήματα.

Καθαρίστε τον συμπυκνωτή κάθε εβδομάδα με ηλεκτρική σκούπα ή μαλακή βούρτσα.
Ο συμπυκνωτής είναι η μαύρη σχάρα που βρίσκεται πίσω από την πόρτα του μηχανήματος.
Η πόρτα είναι εξοπλισμένη με μαγνητική σφράγιση και ανοίγει/κλείνει εύκολα.

Σέρβις



Τ ημα που δεν απαιτεί συχνές ε
Α η διακοπή ρεύματος.

Οι επισκευές πρέπει να πραγματοποιούνται μόνο από εξειδικευμένο τεχνικό που είναι εξοικειωμένος με το προϊόν.

Αντιμετώπιση προβλημάτων

Εάν η οθόνη του θερμοστάτη δεν έχει φως, αυτό υποδηλώνει έλλειψη ρεύματος. Ελέγξτε την παροχή ρεύματος και αντικαταστήστε τυχόν ελαττωματικές ασφάλειες

Αυτόματος κύκλος απόψυξης:Ο ψύκτης θα ξεπαγώνει αυτόματα για 15 έως 30 λεπτά κάθε 3 έως 4 ώρες.
Κατά τη διάρκεια αυτού του κύκλου απόψυξης, η θερμοκρασία στο εσωτερικό του θαλάμου θα αυξηθεί ελαφρώς.
Αυτό είναι φυσιολογικό και η θερμοκρασία των βαρελιών θα αυξηθεί ελάχιστα.
Επίμονα υψηλή θερμοκρασία - Πάγωμα εξατμιστή: Εάν η θερμοκρασία παραμένει σταθερά πολύ υψηλή, ο εξατμιστής μπορεί να έχει παγώσει.
Απενεργοποιήστε τον ψύκτη και ανοίξτε την πόρτα.
Τοποθετήστε πετσέτες ή ένα δοχείο στο εσωτερικό του θαλάμου για να μαζέψετε τυχόν περίσσεια νερού.
Αφού λιώσει όλος ο πάγος (περίπου 24 ώρες), ενεργοποιήστε ξανά τον ψύκτη.
Ελέγξτε τα λάστιχα της πόρτας για να βεβαιωθείτε ότι είναι άθικτα.

Επίμονη υψηλα θερμοκρασία - Καθαρισμός συμπυκνωτή: Εάν η θερμοκρασία παραμένει σταθερά πολύ υψηλή, ο συμπυκνωτής μπορεί να μην είναι καθαρός.
Καθαρίστε τον συμπυκνωτή σύμφωνα με τις οδηγίες που δόθηκαν προηγουμένως.
Περαιτέρω βοήθεια: Για επίμονα προβλήματα ή αν έχετε αμφιβολίες, συμβουλευτείτε τον εγκαταστάτη σας.

Διάγραμμα καλωδίωσης

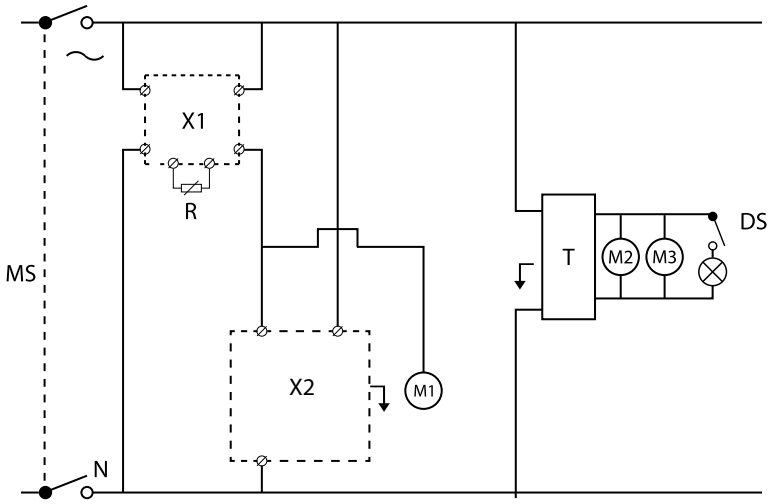

Πίνακας παραμέτρων

Κωδικός	περιγραφή
MS	Κύριος διακόπτης
X1	Ηλεκτρονικός θερμοστάτης
R	Αισθητήρας θερμοκρασίας
X2	Ηλεκτρικό κουτί συμπιεστή
M1	Ανεμιστήρας συμπυκνωτή
M2	Εσωτερικός ανεμιστήρας
M3	Εσωτερικός ανεμιστήρας
T	Μετασχηματιστής 12V
DS	Διακόπτης πόρτας
LED	Λυχνία LED

Λίστα συναγερμών

Μήνυμα	Αιτία	Έξοδοι
"P1"	Αποτυχία αισθητήρα δωματίου	Έξοδος συμπιεστή σύμφωνα με τα "Cy" και "Cn"
"P2"	Βλάβη αισθητήρα εξατμιστή	Το τέλος της απόψυξης είναι χρονομετρημένο
"HA"	Συναγερμός μέγιστης θερμοκρασίας	Αμετάβλητες έξοδοι
"LA"	Συναγερμός ελάχιστης θερμοκρασίας	Αμετάβλητες έξοδοι
"EA"	Εξωτερικός συναγερμός	Αμετάβλητες έξοδοι
"CA"	Σοβαρός εξωτερικός συναγερμός	Όλες οι έξοδοι απενεργοποιημένες.
"dA"	Ανοιχτή πόρτα	Επανεκκίνηση του συμπιεστή και των ανεμιστήρων

Απόρριψη

Το σύμβολο του διαγραμμένου τροχήλατου κάδου υποδεικνύει ότι αυτό το προϊόν δεν πρέπει να απορρίπτεται μαζί με τα οικιακά απορρίμματα. Θα πρέπει να το απορρίψετε χωριστά σε ένα καθορισμένο σημείο συλλογής για την ανακύκλωση ηλεκτρικού και ηλεκτρονικού εξοπλισμού. Επικοινωνήστε με την τοπική σας αρχή για λεπτομέρειες.

Σε αυτό το προϊόν δεν χρησιμοποιείται ούτε αμίαντος ούτε οποιοδήποτε CFC.
Το λάδι του συμπιεστή δεν περιέχει PCB.

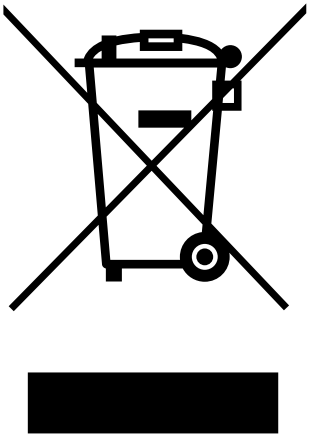



WWW.TEFCOLD.COM